Armaturen und Zubehör

Zentralschmieranlagen

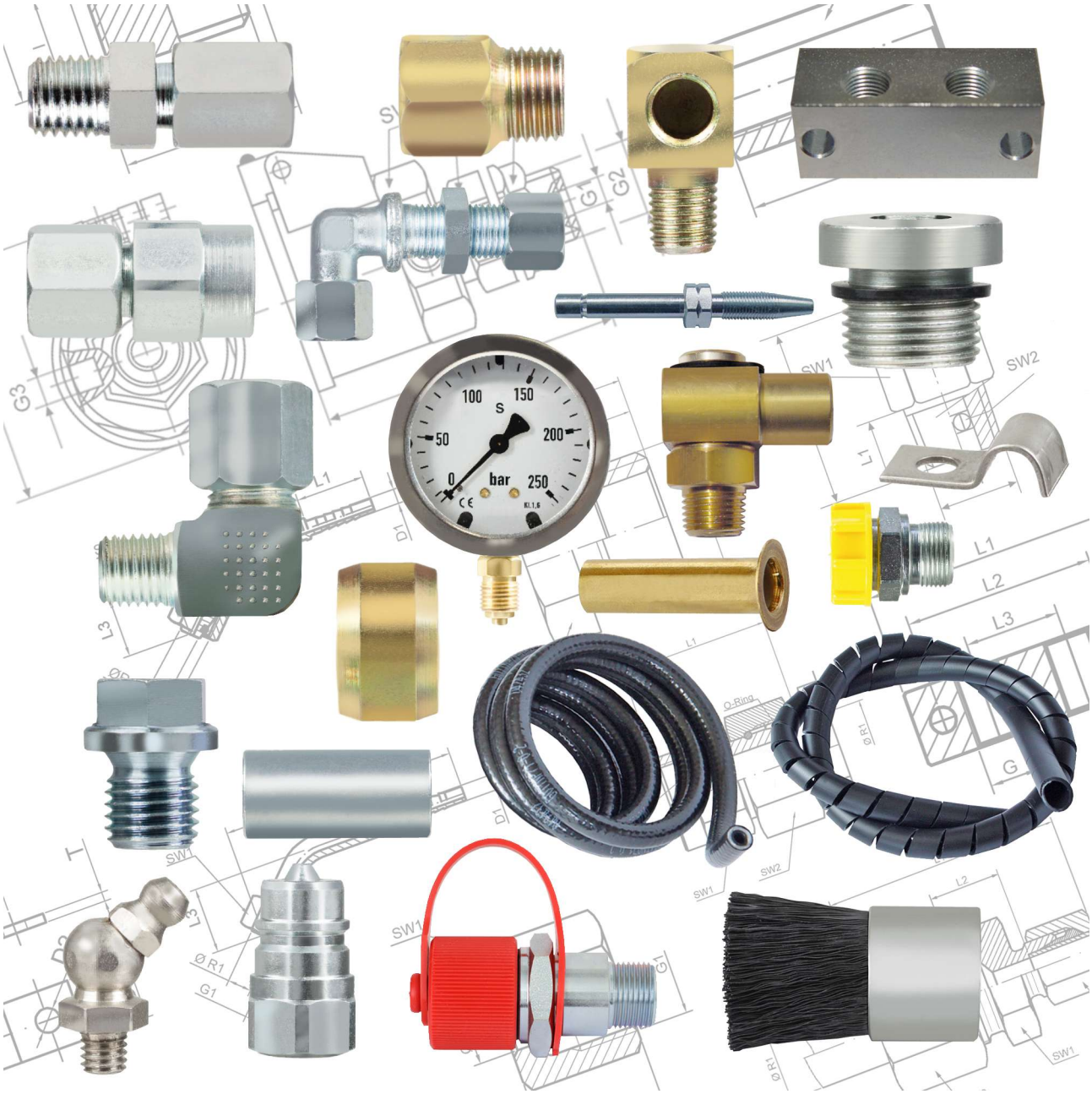

LUPEG GmbH
Ludwig-Jahn-Straße 7
91257 Pegnitz
Germany

Tel.: + 49 (0) 9241 48 90 529
Fax: + 49 (0) 9241 48 90 528
E-mail: info@lupeg.de
www.lupeg.de

Hinweise zur Handhabung unseres Handbuches.

Wir stellen Ihnen zwei Inhaltsverzeichnisse zur Verfügung. Auf den Seiten 3, 4, 5 sind unsere Produkte alphabetisch geordnet. Auf den Seiten 6, 7, 8 sind unsere Produkte nach Seiten geordnet.

Alle Seiten in diesem Dokument sind miteinander verlinkt.

Beispiel:
Sie suchen: **Winkel Schwenkverschraubungen DIN 2353**

- Ein Klick auf den Suchbegriff, **Winkel Schwenkverschraubungen DIN 2353,** im Inhaltsverzeichnis alphabetisch geordnet (Seite 5), nach Seiten geordnet (Seite 6) und die Seite mit dem gewünschten Produkt wird automatisch geöffnet.
- Befinden sich Produkte auf nacheinander folgenden Seiten, klicken Sie auf die erste Seite und die nachfolgende Seite wird geöffnet.
- Wollen Sie **zurück** in das Inhaltsverzeichnis, so klicken Sie auf das in der Fußzeile befindliche **LUPEG-Logo**.

Zeichenerklärung

SB	Stahl blank
SZS	Zink silber Dickschicht passiviert Cr(VI)-frei
SZB	Zink-Eisen schwarz passiviert Cr(VI)-frei
SZN	Zink Nickel
BS	Messing
BSN	Messing vernickelt
CU	Kupfer
SS	Stahl rostfrei
NBR	Nitrilkautschuk
PA6	Polyamid 6
PA12	Polyamid 12
PE	Polyethylen
PP	Polypropylen
NY	Nylon

Reihe

LL	extra leichte Baureihe
L	leichte Baureihe
S	schwere Baureihe
G, G1...	Gewinde
PN	Nenndruck bar
øR	Rohrdurchmesser mm
SW1, SW2...	Schlüsselweite mm
L1, L2...	Längenangaben mm
D, D1...	Durchmesser mm
	Schläuche, Rohre, Wendel, Wellrohre in Meter (m)

Bestellhinweis zum Werkstoff

Armaturen in VA (Nirosta) auf Anfrage
Armaturen in Zink-Nickel-Beschichtung auf Anfrage

Artikel-Nr.	Werkstoff	G	SW	L1	L2
392 0000 002	SZ VA	M9x1	17	36	28

Bei Bestellung aus diesem Katalog werden die Artikel-Nummern ohne Leerzeichen in die Bestelllisten eingetragen.

Beispiel: **3920000002**

Inhaltsverzeichnis alphabetisch geordnet

		Seite
Adapter	für Kupplungsmuffe und Kupplungsstecker	57
Anschlussstück gerade		54/55
Anschlussstück 90°		55
Befestigungsschellen DIN 72571	einlaschig	70
Befestigungsschellen DIN 72573	zweilaschig	71/72
Befülladapter Typ Lincoln		56
Befülladapter Typ SKF		54
Befüllkupplung und Zubehör		57
Befüllzylinder Typ Lincoln	mit Innengewinde M26x1,5	56
Befüllzylinder mit Stutzen Typ SKF		54
Blindstutzen	für Kupplungsstecker PKL	58
Demontagewerkzeug	für Steckverbinder	34
Doppelkegelringe DIN 3862	für Klemmringverschraubung 60° Konus	22
Drehgelenke gerade		32
Drehgelenke 90°		32
Eckverschraubungen 45°	Metrisches Gewinde (kegelig) BSP-Gewinde (kegelig)	26
Eckverschraubungen 90°	Metrisches Gewinde (kegelig) BSP-Gewinde (kegelig)	27
Einsteckhülsen	für PA-Rohr	50
Einstellbare L-Verschraubungen DIN 2353		16
Einstellbare Manometerverschraubungen DIN 2353	mit Dichtkantenring	20
Einstellbare T-Verschraubungen DIN 2353		16
Einstellbare Winkelverschraubungen DIN 2353	Metrisches Gewinde	15
Gerade Einschraubverschraubungen DIN 2353	Metrisches Gewinde (kegelig) BSP Gewinde (kegelig)	9
Gerade Einschraubverschraubungen DIN 2353	Metrisches Gewinde (zylindrisch) Form B BSP Gewinde (zylindrisch) Form B	10
Gerade Reduzierverschraubungen DIN 2353		14
Gerade Schottverschraubungen DIN 2353	Metrisches Gewinde	14
Gerader Steckverbinder		35
Gerade Steckverschraubung		35
Gerader Verbinder DIN 2353		12
Glyzeringefüllte Rohrfeder-Manometer	Güteklasse 1,6 Sichtscheibe: splitterfreier Kunststoff Temperaturbereich: - 25°C bis max. +60°C	19
Hochdruckschlauch DN04 und DN06		47

Hochdruckschlauch DN04	gewendelt	47
Mitteldruckschlauch DN08		47
Kabelbinder	Polyamid	68
Kegelringe Messing	mit Führungsschaft 60° Konus	23
Kniestücke	für Kegelring mit Führungsschaft	21
Knickschutzspirale DN04	für Hochdruckschlauch DN04	48
Kupferrohr		53
Kupplungsmuffe (Progressiv Systeme)	mit Rücklaufanschluss	58
Kupplungsstecker		58
Manometerverschraubungen DIN 2353	mit Dichtkantenring	20
Montagewinkel	für Kupplungsmuffe PKF	59
Polyamid-Rohr DIN 73378		49
Presshülse DN04		46
Press Rohrstutzen mit JIC Innenkegel 74°	für Schlauch DN04 und Presshülse DN04	45/46
Rollbürsten	RBE mit Schmiermittelzuführung von außen	65
Rollbürsten	RBC mit Schmiermittelzuführung zentral über Welle	65
RSGU.1 Befestigungsschellen DIN 3016	mit Gummiprofil, Form D 1	69
Rückschlagventile	mit Schneidring und Überwurfmutter	29
Rückschlagventile	mit Innengewinde am Ausgang	30
Schlauchschere		51
Schmiernippel DIN 71412		66/67
Schmierpinsel rund		61/62
Schmierpinsel flach		63/64
Schneidringe DIN 2353		18
Schottverbinder	für Doppelkegelring	25
Schutzkappe	für Steckverbinder	34
Schutzwendel	Polyethylen, weich, schwarz	52
Schraubhülse DN04		38
Schraubhülse DN06		38
Schraubhülse DN08		38
Schraubleisten		60
Schraub Rohrstutzen DN08	für Schraubhülse DN08	38
Schraub Rohrstutzen für Schlauch DN04 Anschlussdurchmesser 6	mit Flachnut für Steckverbinder Lincoln	39

Schraub Rohrstutzen für Schlauch DN04 Anschlussdurchmesser 6	mit Kerbnut für Steckverbinder Lupeg und Vogel/SKF, BEKA	40
Schraub Rohrstutzen für Schlauch DN04 Anschlussdurchmesser 6		41
Schraub Rohrstutzen für Schlauch DN04 Anschlussdurchmesser 4		42
Schraub Rohrstutzen für Schlauch DN04 Anschlussdurchmesser 6 und 8		43
Schraub Rohrstutzen mit JIC Innenkegel 74°	für Schlauch DN04 und Schraubhülse DN04	44
Schwenkverschraubungen Knie-Form		33
Schwenkverschraubungen L-Form		31
Schwenkverschraubungen T-Form		33
Schwenkverschraubung 90°		55
Stahlrohr	nahtlos	53
Staubkappe	für Blindstutzen	59
T-Verschraubungen DIN 2353		13
Überwurfmuttern DIN 2353		18
Überwurfschrauben DIN 3871	für Doppelkegelring 60° Konus	22
Überwurfschrauben Messing	mit Führungsschaft 60° Konus	23
Verbinder mit Innengewinde	Metrisches Gewinde	28
Verlängerungen/Anschlussstücke	Metrisches Gewinde (kegelig) BSP Gewinde (kegelig)	24
Verlängerungen/Anschlussstücke	Metrisches Gewinde (zylindrisch) BSP Gewinde (zylindrisch)	25
Verschlussschrauben		37
Wellschlauch	Polyamid 6, schwarz, ungeschlitzt UV-beständig	52
Winkel-Drehgelenke	frei beweglich für geringe Drehbewegungen	31
Winkel Einschraubverschraubungen DIN 2353	Metrisches Gewinde (kegelig) BSP Gewinde (kegelig)	11
Winkel Schottverschraubungen DIN 2353	Metrisches Gewinde	15
Winkelschwenk Steckverschraubung		36
Winkel Schwenkverschraubungen DIN 2353	Metrisches Gewinde BSP Gewinde	17
Winkel Steckverschraubung		36
Winkel Verschraubungen DIN 2353		12
Firmenanschrift		73

Gerade Einschraubverschraubungen DIN 2353	Metrisches Gewinde (kegelig) BSP Gewinde (kegelig)	9
Gerade Einschraubverschraubungen DIN 2353	Metrische Gewinde (zylindrisch) Form B BSP Gewinde (zylindrisch) Form B	10
Winkel Einschraubverschraubungen DIN 2353	Metrisches Gewinde (kegelig) BSP Gewinde (kegelig)	11
Gerader Verbinder DIN 2353		12
Winkel Verschraubungen DIN 2353		12
T-Verschraubungen DIN 2353		13
Gerade Reduzierverschraubungen DIN 2353		14
Gerade Schottverschraubungen DIN 2353	Metrisches Gewinde	14
Winkel Schottverschraubungen DIN 2353	Metrisches Gewinde	15
Einstellbare Winkelverschraubungen DIN 2353	Metrisches Gewinde	15
Einstellbare T-Verschraubungen DIN 2353		16
Einstellbare L-Verschraubungen DIN 2353		16
Winkel Schwenkverschraubungen DIN 2353	Metrisches Gewinde BSP Gewinde	17
Überwurfmuttern DIN 2353		18
Schneidringe DIN 2353		18
Glyzeringefüllte Rohrfeder-Manometer	Güteklasse 1,6 Sichtscheibe: splitterfreier Kunststoff Temperaturbereich: - 25°C bis max. +60°C	19
Manometerverschraubungen DIN 2353	mit Dichtkantenring	20
Einstellbare Manometerverschraubungen DIN 2353	mit Dichtkantenring	20
Kniestücke	für Kegelring mit Führungsschaft	21
Überwurfschrauben DIN 3871	für Doppelkegelring 60° Konus	22
Doppelkegelringe DIN 3862	für Klemmringverschraubung 60° Konus	22
Überwurfschrauben Messing	mit Führungsschaft 60° Konus	23
Kegelringe Messing	mit Führungsschaft 60° Konus	23
Verlängerungen/Anschlussstücke	Metrisches Gewinde (kegelig) BSP Gewinde (kegelig)	24
Verlängerungen/Anschlussstücke	Metrisches Gewinde (zylindrisch) BSP Gewinde (zylindrisch)	25
Schottverbinder	für Doppelkegelring	25
Eckverschraubungen 45°	Metrisches Gewinde (kegelig) BSP-Gewinde (kegelig)	26
Eckverschraubungen 90°	Metrisches Gewinde (kegelig) BSP-Gewinde (kegelig)	27

Verbinder mit Innengewinde	Metrisches Gewinde	28
Rückschlagventile	mit Schneidring und Überwurfmutter	29
Rückschlagventile	mit Innengewinde am Ausgang	30
Winkel-Drehgelenke	frei beweglich für geringe Drehbewegungen	31
Schwenkverschraubungen L-Form		31
Drehgelenke gerade		32
Drehgelenke 90°		32
Schwenkverschraubungen T-Form		33
Schwenkverschraubungen Knie-Form		33
Demontagewerkzeug	für Steckverbinder	34
Schutzkappe	für Steckverbinder	34
Gerader Steckverbinder		35
Gerade Steckverschraubung		35
Winkel Steckverschraubung		36
Winkelschwenk Steckverschraubung		36
Verschlussschrauben		37
Schraubhülse DN04		38
Schraubhülse DN06		38
Schraubhülse DN08		38
Schraub Rohrstutzen DN08	für Schraubhülse DN08	38
Schraub Rohrstutzen für Schlauch DN04 Anschlussdurchmesser 6	mit Flachnut für Steckverbinder Lincoln	39
Schraub Rohrstutzen für Schlauch DN04 Anschlussdurchmesser 6	mit Kerbnut für Steckverbinder Lupeg und Vogel/SKF, BEKA	40
Schraub Rohrstutzen für Schlauch DN04 Anschlussdurchmesser 6		41
Schraub Rohrstutzen für Schlauch DN04 Anschlussdurchmesser 4		42
Schraub Rohrstutzen für Schlauch DN04 Anschlussdurchmesser 6 und 8		43
Schraub Rohrstutzen mit JIC Innenkegel 74°	für Schlauch DN04 und Schraubhülse DN04	44
Press Rohrstutzen mit JIC Innenkegel 74°	für Schlauch DN04 und Presshülse DN04	45/46
Presshülse DN04		46
Hochdruckschlauch DN04 und DN06		47
Hochdruckschlauch DN04	gewendelt	47

Mitteldruckschlauch DN08		47
Knickschutzspirale DN04	für Hochdruckschlauch DN04	48
Polyamid-Rohr DIN 73378		49
Einsteckhülsen	für PA-Rohr	50
Schlauchschere		51
Schutzwendel	Polyethylen, weich, schwarz	52
Wellschlauch	Polyamid 6, schwarz, ungeschlitzt UV-beständig	52
Stahlrohr	nahtlos	53
Kupferrohr		53
Befülladapter Typ SKF		54
Befüllzylinder mit Stutzen Typ SKF		54
Anschlussstück gerade		54/55
Anschlussstück 90°		55
Schwenkverschraubung 90°		55
Befülladapter Typ Lincoln		56
Befüllzylinder Typ Lincoln	mit Innengewinde M26x1,5	56
Befüllkupplung und Zubehör		57
Adapter	für Kupplungsmuffe und Kupplungsstecker	57
Kupplungsmuffe (Progressiv Systeme)	mit Rücklaufanschluss	58
Kupplungsstecker		58
Blindstutzen	für Kupplungsstecker PKL	58
Staubkappe	für Blindstutzen	59
Montagewinkel	für Kupplungsmuffe PKF	59
Schraubleisten		60
Schmierpinsel rund		61/62
Schmierpinsel flach		63/64
Rollbürsten	RBE mit Schmiermittelzuführung von außen	65
Rollbürsten	RBC mit Schmiermittelzuführung zentral über Welle	65
Schmiernippel DIN 71412		66/67
Kabelbinder	Polyamid	68
RSGU.1 Befestigungsschellen DIN 3016	mit Gummiprofil, Form D 1	69
Befestigungsschellen DIN 72571	einlaschig	70
Befestigungsschellen DIN 72573	zweilaschig	71/72
Firmenanschrift		73

Gerade Einschraubverschraubungen DIN 2353

Metrisches Gewinde (kegelig)
BSP Gewinde (kegelig)

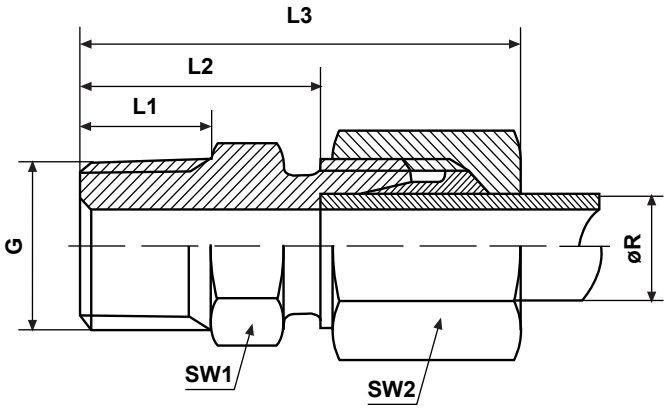

Artikel-Nr.	Werkstoff	Reihe	G	ø R	SW1	SW2	L1	L2	L3
Metrisches Gewinde (kegelig)									
101 0000 002	SZS	LL	M6x1k	4	9	10	8	16	26
101 0000 004	SZS	LL	M8x1k	4	10	10	8	16	26
101 0000 003	SZS	LL	M8x1,25k	4	10	10	8	16	26
101 0000 001	SZS	LL	M10x1k	4	11	10	8	16	26
101 0000 007	SZS	LL	M6x1k	6	11	12	8	14,5	26
101 0000 010	SZS	LL	M8x1k	6	11	12	8	14,5	26
101 0000 009	SZS	LL	M8x1,25k	6	11	12	8	14,5	26
101 0000 005	SZS	LL	M10x1k	6	11	12	8	14,5	26
101 0000 014	SZS	LL	M10x1k	8	12	14	8	16,5	28
BSP Gewinde (kegelig)									
102 0000 005	SZS	LL	R1/8k	4	11	10	8	16	26
102 0000 007	SZS	LL	R1/8k	6	11	12	8	14,5	26
102 0000 008	SZS	LL	R1/8k	8	12	14	8	16,5	28
102 0000 002	SZS	L	R1/8k	6	14	14	8	15	31
102 0000 001	SZS	L	R1/4k	6	14	14	12	20	35
102 0000 003	SZS	L	R1/4k	8	17	17	12	20	35
102 0000 018	SZS	S	R1/4k	6	17	17	12	25,5	41

Gerade Einschraubverschraubungen DIN 2353

Metrisches Gewinde (zylindrisch) Form B
BSP Gewinde (zylindrisch) Form B

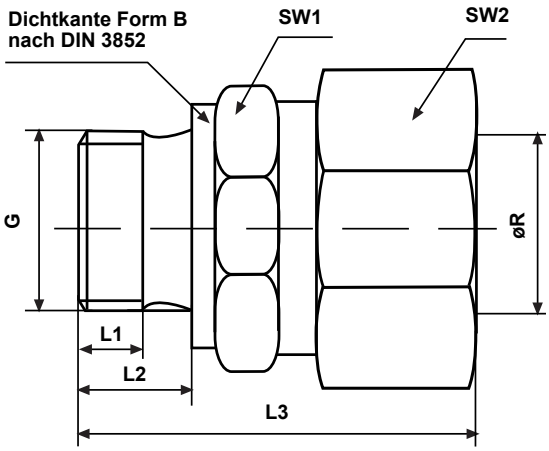

Artikel-Nr.	Werkstoff	Reihe	G	ø R	SW1	SW2	L1	L2	L3
Metrisches Gewinde (zylindrisch) Form B									
101 0000 024	SZS	LL	M10x1z	6	14	12	8	16	30
101 0000 015	SZS	L	M10x1z	6	14	14	8	19	34
101 0000 017	SZS	L	M14x1,5z	6	19	14	12	23	40
101 0000 018	SZS	L	M10x1z	8	14	17	8	20	35,5
101 0000 023	SZS	L	M14x1,5z	8	19	17	12	23	39
101 0000 019	SZS	L	M10x1z	10	17	19	8	19	35
101 0000 020	SZS	L	M14x1,5z	10	19	19	12	23	38
101 0000 029	SZS	L	M16x1,5z	10	22	19	12	24	42
BSP Gewinde (zylindrisch) Form B									
102 0000 016	SZS	LL	G1/8	6	14	12	8	16	27,5
102 0000 013*	SZS	L	G1/8	8	14	17	8	18	31
102 0000 014	SZS	L	G1/4	10	17	19	8	19,5	32,5
102 0000 015	SZS	L	G1/8	10	17	19	8	19,5	32,5
102 0000 019	SZS	S	G1/4	6	19	17	12	25	47

* mit NBR-Dichtung

Winkel Einschraubverschraubungen DIN 2353

Metrisches Gewinde (kegelig)
BSP Gewinde (kegelig)

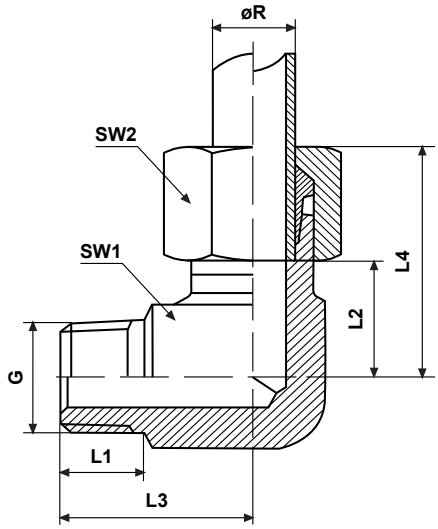

Artikel-Nr.	Werkstoff	Reihe	G	ø R	SW1	SW2	L1	L2	L3	L4
Metrisches Gewinde (kegelig)										
105 0000 003	SZS	LL	M6x1k	4	9	10	8	11	17	21
105 0000 005	SZS	LL	M8x1k	4	9	10	8	11	17	21
105 0000 004	SZS	LL	M8x1,25k	4	9	10	8	11	17	21
105 0000 002	SZS	LL	M10x1k	4	11	10	8	11	17	21
105 0000 010	SZS	LL	M6x1k	6	11	12	8	9,5	17	22
105 0000 013	SZS	LL	M8x1k	6	11	12	8	9,5	17	22
105 0000 012	SZS	LL	M8x1,25k	6	11	12	8	9,5	17	22
105 0000 006	SZS	LL	M10x1k	6	11	12	8	9,5	17	22
105 0000 016	SZS	LL	M10x1k	8	12	14	8	11,5	17	23
BSP Gewinde (kegelig)										
106 0000 004	SZS	LL	R1/8k	4	11	10	8	11	17	21
106 0000 005	SZS	LL	R1/8k	6	11	12	8	9,5	17	22
106 0000 006	SZS	LL	R1/8k	8	11	12	8	11,5	17	22
106 0000 001	SZS	L	R1/4k	6	14	14	12	14	26	28,5
106 0000 007	SZS	S	R1/4k	6	17	17	14	16	16	34

Gerader Verbinder DIN 2353

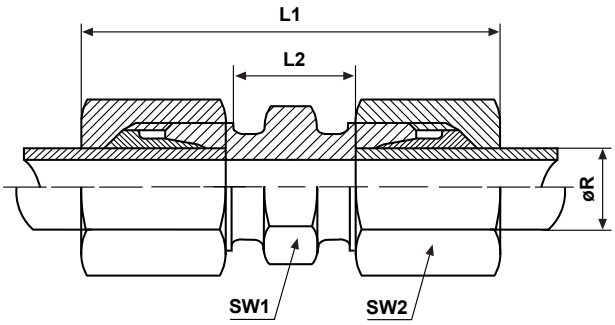

Artikel-Nr.	Werkstoff	Reihe	ø R	SW1	SW2	L1	L2
108 0000 004	SZS	LL	4	9	10	31	12
108 0000 005	SZS	LL	6	11	12	32	9
108 0000 006	SZS	LL	8	12	14	35	12
108 0000 001	SZS	L	6	12	14	39	10
108 0000 002	SZS	L	8	14	17	40	11
108 0000 003	SZS	L	10	17	19	42	13

Winkel Verschraubungen DIN 2353

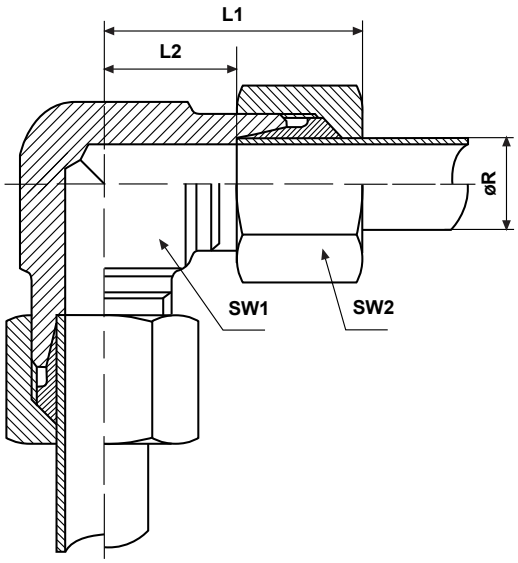

Artikel-Nr.	Werkstoff	Reihe	øR	SW1	SW2	L1	L2
109 0000 004	SZS	LL	4	9	10	21	11
109 0000 005	SZS	LL	6	11	12	21	9,5
109 0000 006	SZS	LL	8	12	14	23	11,5
109 0000 001	SZS	L	6	12	14	27	12
109 0000 002	SZS	L	8	14	17	29	14
109 0000 003	SZS	L	10	17	19	30	15

T-Verschraubungen DIN 2353

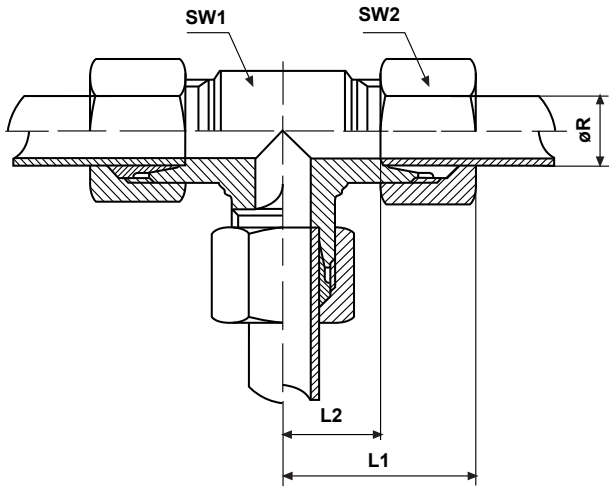

Artikel-Nr.	Werkstoff	Reihe	øR	SW1	SW2	L1	L2
110 0000 004	SZS	LL	4	9	10	21	11
110 0000 005	SZS	LL	6	11	12	21	9,5
110 0000 006	SZS	LL	8	12	14	23	11,5
110 0000 001	SZS	L	6	12	14	27	12
110 0000 002	SZS	L	8	14	17	29	14
110 0000 003	SZS	L	10	17	19	30	15

Gerade Reduzierverschraubungen DIN 2353

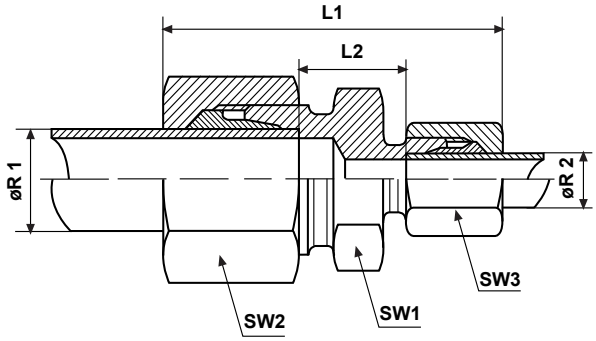

Artikel-Nr.	Werkstoff	Reihe	øR1	øR2	SW1	SW2	SW3	L1	L2
111 0000 004	SZS	LL	6	4	11	12	10	33	10,5
111 0000 005	SZS	LL	8	6	12	14	12	34	11
111 0000 001	SZS	L	8	6	14	17	14	40	11
111 0000 002	SZS	L	10	6	17	19	17	35	12
111 0000 003	SZS	L	10	8	17	19	17	35	12

Gerade Schottverschraubungen DIN 2353

Metrisches Gewinde

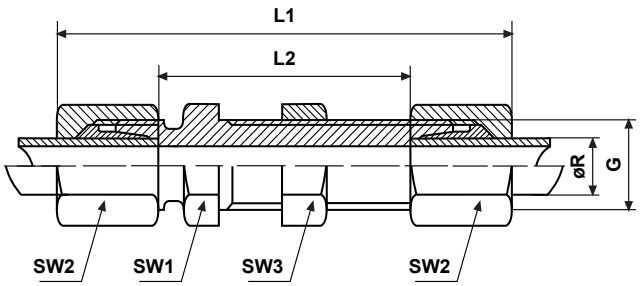

Artikel-Nr.	Werkstoff	Reihe	G	øR	SW1	SW2	SW3	L1	L2
112 0000 001	SZS	L	M12x1,5	6	17	14	17	64	34
112 0000 002	SZS	L	M14x1,5	8	19	17	19	65	35
112 0000 003	SZS	L	M16x1,5	10	22	19	22	68	38

Winkel Schottverschraubungen DIN 2353

Metrisches Gewinde

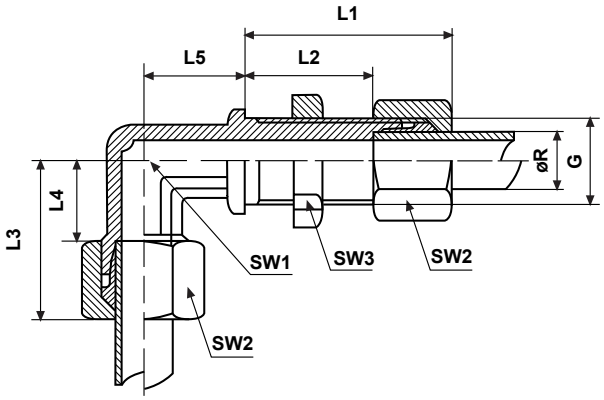

Artikel-Nr.	Werkstoff	Reihe	G	øR	SW1	SW2	SW3	L1	L2	L3	L4	L5
113 0000 001	SZS	L	M12x1,5	6	12	14	17	42	27	27	12	14
113 0000 002	SZS	L	M14x1,5	8	12	17	19	42	27	29	14	17
113 0000 003	SZS	L	M16x1,5	10	14	19	22	43	28	30	15	18

Einstellbare Winkelverschraubungen DIN 2353

Metrisches Gewinde

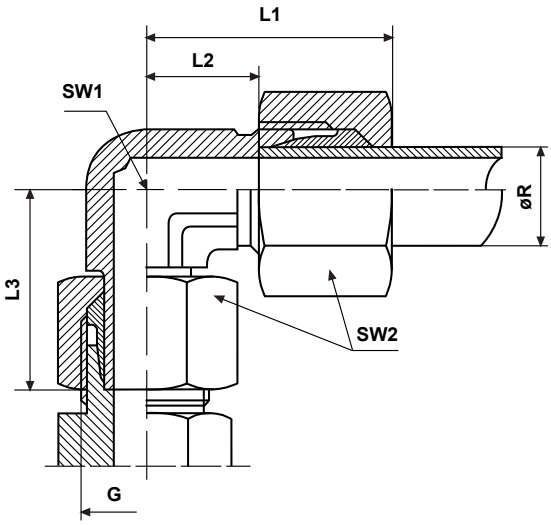

Artikel-Nr.	Werkstoff	Reihe	G	øR	SW1	SW2	L1	L2	L3
114 0000 001	SZS	L	M12x1,5	6	12	14	27	12	26
114 0000 002	SZS	L	M14x1,5	8	12	17	29	14	27,5
114 0000 003	SZS	L	M16x1,5	10	14	19	30	15	29

Einstellbare T-Verschraubungen DIN 2353

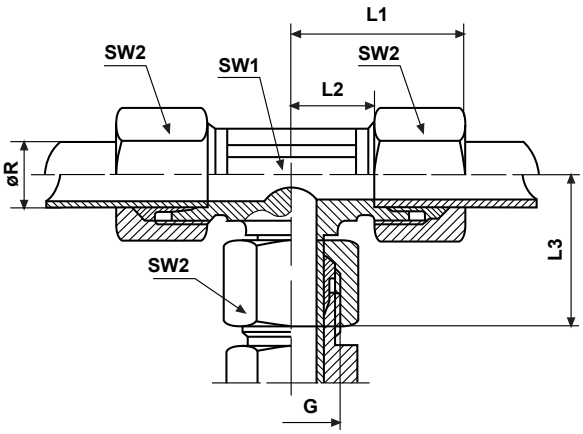

Artikel-Nr.	Werkstoff	Reihe	G	øR	SW1	SW2	L1	L2	L3
115 0000 001	SZS	L	M12x1,5	6	12	14	27	12	26
115 0000 002	SZS	L	M14x1,5	8	12	17	29	14	27,5
115 0000 003	SZS	L	M16x1,5	10	14	19	30	15	29
115 0000 004	SZS	S	M14x1,5	6	12	17	32	17	27

Einstellbare L-Verschraubungen DIN 2353

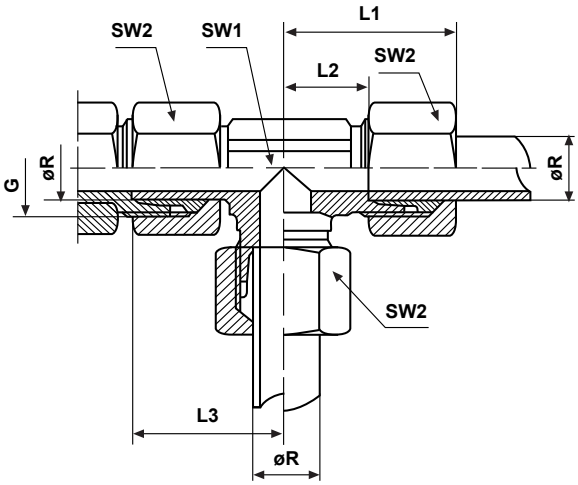

Artikel-Nr.	Werkstoff	Reihe	G	PN	øR	SW1	SW2	L1	L2	L3
116 0000 001	SZS	L	M12x1,5	315	6	12	14	27	12	26
116 0000 002	SZS	L	M14x1,5	315	8	12	17	29	14	27,5
116 0000 005	SZS	L	M16x1,5	315	10	14	19	30	15	29

Winkel-Schwenkverschraubungen DIN 2353

Metrisches Gewinde
BSP Gewinde

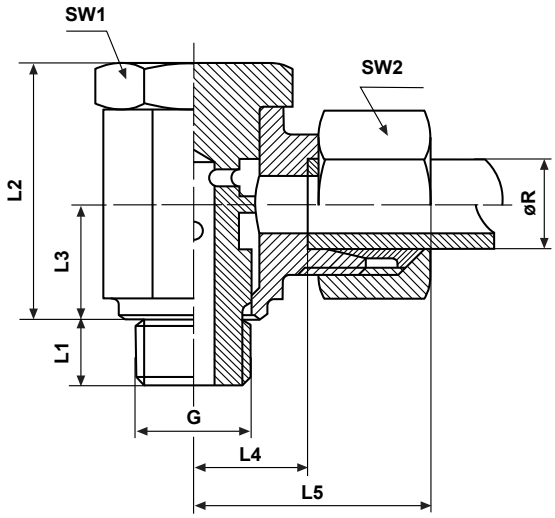

Artikel-Nr.	Werkstoff	Reihe	G	øR	SW1	SW2	L1	L2	L3	L4	L5
Metrisches Gewinde											
118 0000 001	SZS	LL	M8x1	4	14	10	6	18,5	8	21	11,5
118 0000 003	SZS	LL	M8x1	6	14	12	6	20	9,5	22	10
118 0000 002	SZS	LL	M10x1	6	14	12	6	20	9,5	22	10
118 0000 006	SZS	LL	M10x1	8	14	14	6	22	10	23	11
118 0000 004	SZS	L	M10x1	6	14	14	6	22	10	26,5	12
118 0000 005	SZS	L	M12x1,5	8	19	17	9	26	12,5	29	14
BSP Gewinde											
117 0000 001	SZS	LL	G1/8	4	14	10	6	18,5	8	21	11,5
117 0000 002	SZS	LL	G1/8	6	14	12	6	20	9,5	22	10
117 0000 005	SZS	LL	G1/8	8	14	14	6	22	10	23	11
117 0000 003	SZS	L	G1/8	6	14	14	6	22	10	26,5	12
117 0000 004	SZS	L	G1/4	8	19	17	9	26	12,5	29	14
117 0000 007	SZS	L	G1/4	10	19	22	9	28	13,5	30	15
117 0000 006	SZS	S	G1/4	6	19	17	9	26	12,5	30,5	16

Überwurfmuttern DIN 2353

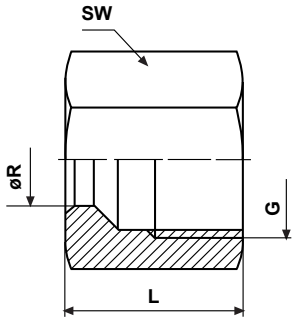

Artikel-Nr.	Werkstoff	Reihe	G	øR	SW	L
119 0000 001	SZS	LL	M8x1	4	10	11
119 0000 002	SZS	LL	M10x1	6	12	11,5
119 0000 003	SZS	LL	M12x1,5	8	14	12
119 0000 004	SZS	L	M12x1,5	6	14	13
119 0000 005	SZS	L	M14x1,5	8	17	14,5
119 0000 006	SZS	L	M16x1,5	10	19	15,5
119 0000 007	SZS	S	M14x1,5	6	17	16,5

Schneidringe DIN 2353

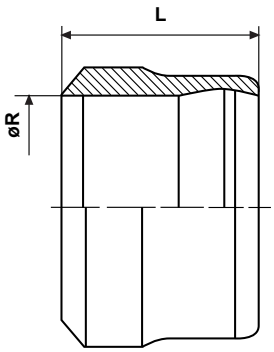

Artikel-Nr.	Werkstoff	Reihe	øR	L
120 0000 004	SZS	LL	4	6
120 0000 005	SZS	LL	6	7
120 0000 006	SZS	LL	8	7
120 0000 001	SZS	L	6	10
120 0000 002	SZS	L	8	10
120 0000 003	SZS	L	10	11

Glyzeringefüllte Rohrfeder-Manometer
Güteklasse 1,6
Sichtscheibe: splitterfreier Kunststoff
Temperaturbereich:
- 25°C bis max. +60°C

Artikel-Nr.	Werkstoff	Anschluss	Druckbereich	Gehäuse ø	Gewinde
144 0000 001	SS	unten	0-60	63	G1/4
144 0000 002	SS	unten	0-100	63	G1/4
144 0000 003	SS	unten	0-160	63	G1/4
144 0000 004	SS	unten	0-250	63	G1/4
144 0000 005	SS	unten	0-400	63	G1/4

Manometerverschraubungen DIN 2353
mit Dichtkantenring

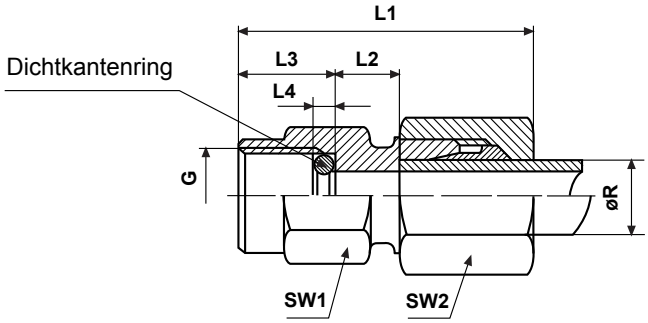

Artikel-Nr.	Werkstoff	Reihe	G	øR	SW1	SW2	L1	L2	L3	L4
146 0000 001	SN	L	G1/4	6	19	14	37	7,5	14,5	4,5
146 0000 002	SN	L	G1/4	8	19	17	37	7,5	14,5	4,5
146 0000 003	SN	L	G1/4	10	19	19	38	8,5	14,5	4,5
146 0000 004	SN	L	G1/4	12	19	22	38	8,5	14,5	4,5

Einstellbare Manometerverschraubungen DIN 2353
mit Dichtkantenring

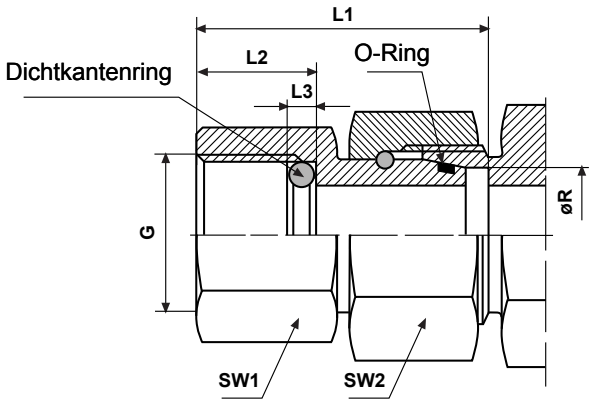

Artikel-Nr.	Werkstoff	Reihe	G	øR	SW1	SW2	L1	L2	L3
145 0000 001	SN	L	G1/4	6	19	14	35,5	14,5	4,5
145 0000 002	SN	L	G1/4	8	19	17	35,5	14,5	4,5
145 0000 003	SN	L	G1/4	10	19	19	36	14,5	4,5
145 0000 004	SN	L	G1/4	12	19	22	36	14,5	4,5

Kniestücke
für Kegelring mit Führungsschaft

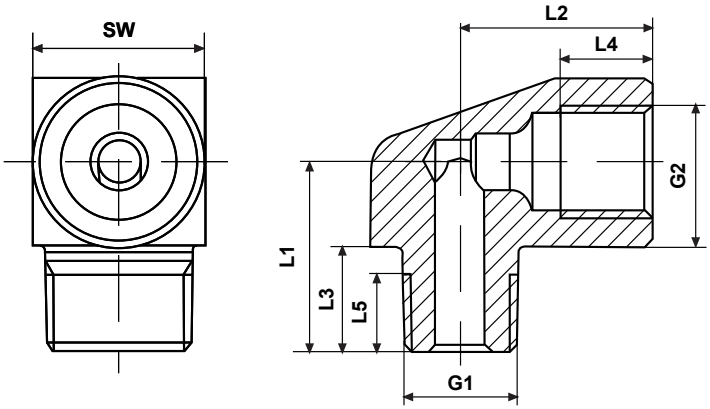

Artikel-Nr.	Werkstoff	G1	G2	SW	L1	L2	L3	L4	L5
127 0000 001	BS	M6x1k	M8x1	12	13,5	13,6	7,5	6,5	5,5
127 0000 002	BS	M8x1k	M8x1	12	13,5	13,6	7,5	6,5	5,5
127 0000 003	BS	M10x1k	M8x1	12	13,5	13,6	7,5	6,5	5,5
127 0000 004	BS	R1/8k	M8x1	12	13,5	13,6	7,5	6,5	5,5

Überwurfschrauben DIN 3871
für Doppelkegelring 60° Konus

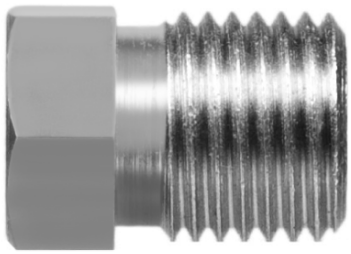

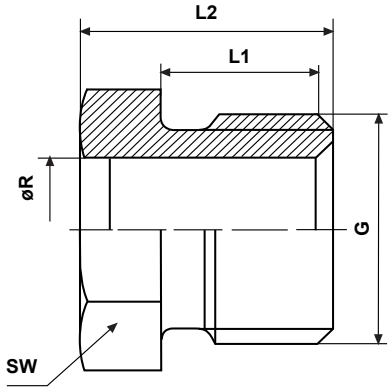

Artikel-Nr.	Werkstoff	G	øR	SW	L1	L2
121 0000 004	SZS	M8x1	4	8	8	12
121 0000 005	SZS	M10x1	6	10	9	13
121 0000 001	SZS	M14x1,5	8	16	11,5	16
121 0000 002	SZS	M16x1,5	10	17	11,5	17

Auf Anfrage auch in Messing/BS erhältlich

Doppelkegelringe DIN 3862
für Klemmringverschraubung 60° Konus

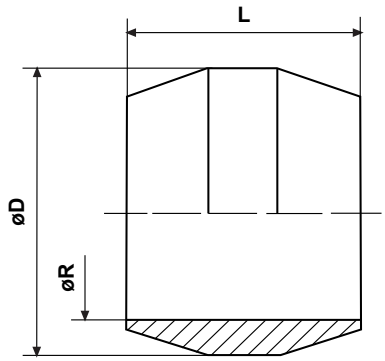

Artikel-Nr.	Werkstoff	øR	øD	L
122 0000 003	BS	4	6	5,5
122 0000 004	BS	6	8	6,5
122 0000 006	SZS	4	6	5,5
122 0000 001	SZS	6	8	6,5
122 0000 005	SZS	8	10	6,5
122 0000 002	SZS	10	12	7,5

Überwurfschrauben Messing
für Kegelring mit Führungsschaft 60° Konus

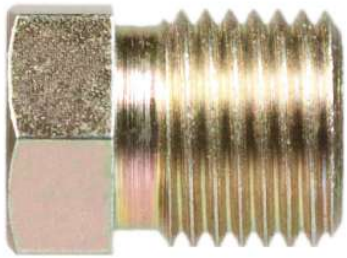

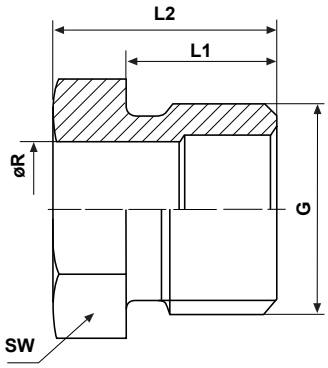

Artikel-Nr.	Werkstoff	G	øR	SW	L1	L2
124 0000 004	BS	M8x1	4	8	8	12
124 0000 005	BS	M10x1	6	10	9	13
124 0000 001	BS	M14x1,5	8	14	11,5	16
124 0000 002	BS	M16x1,5	10	17	11,5	17

Kegelringe Messing
mit Führungsschaft 60° Konus

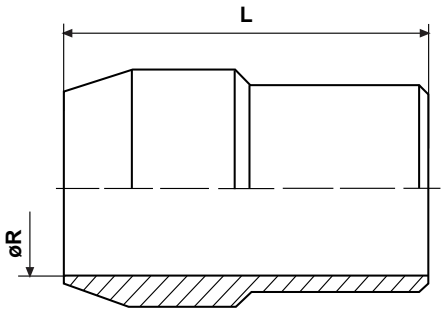

Artikel-Nr.	Werkstoff	øR	L
123 0000 003	BS	4	8
123 0000 004	BS	6	9,5
123 0000 001	BS	8	12,5
123 0000 002	BS	10	12,5

Verlängerungen/Anschlussstücke

Metrisches Gewinde (kegelig)
BSP Gewinde (kegelig)

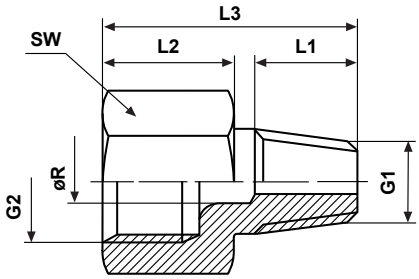

Artikel-Nr.	Werkstoff	G1	G2	øR	SW	L1	L2	L3
Metrisches Gewinde (kegelig)								
126 0000 003	SZS	M6x1k	M8x1	4	11	6,5	10	18
126 0000 002	SZS	M6x1k	M10x1	6	14	6,5	12	25
126 0000 006	SZS	M8x1k	M8x1	4	11	6,5	10	18
126 0000 013	SZS	M8x1k	M8x1	4	11	6,5	12	33
126 0000 004	SZS	M8x1,25k	M8x1,25	6	11	5,5	55	62
126 0000 010	SZS	M10x1k	M8x1	4	14	6,5	10	18
126 0000 011	SZS	M10x1k	M10x1	6	14	6,5	12	35
126 0000 012	SZS	M10x1k	M10x1	6	14	10	12	50
126 0000 007	SZS	M10x1k	M10x1	6	14	6,5	10	18
126 0000 008	SZS	M10x1k	M10x1	6	14	6,5	14	23
126 0000 009	SZS	M10x1k	M10x1	6	14	6,5	12	40
BSP Gewinde (kegelig)								
125 0000 001	SZS	R1/8k	M10x1	6	14	6,5	10	18
125 0000 002	SZS	R1/8k	M10x1	6	14	6,5	12	51
125 0000 003	SZS	R1/8k	G1/8	6	14	6	9	17
125 0000 008	SZS	R1/8k	M8x1	4	11	5,5	10	16
125 0000 026	SZS	R1/8k	G1/8	6	13	6,5	12	50
125 0000 009	SZS	R1/8k	G1/8	6	14	6,5	14	23
125 0000 025	BS	R1/8k	G1/8	6	12	6,5	10	18
125 0000 004	SZS	R1/4k	M10x1	6	14	9	9	20
125 0000 013	SZS	R1/4k	M10x1	6	14	10	11	35

Verlängerungen/Anschlussstücke

Metrisches Gewinde (zylindrisch)
BSP Gewinde (zylindrisch)

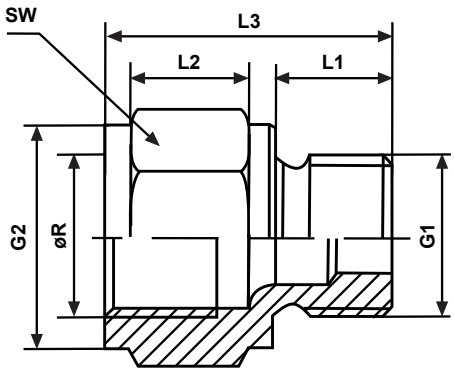

Artikel-Nr.	Werkstoff	G1	G2	øR	SW	L1	L2	L3
Metrisches Gewinde (zylindrisch)								
126 0000 021	SZS	M10x1	M10x1	6	14	7,5	9	18
126 0000 014	SZS	M12x1	M10x1	6	17	9	10	19
126 0000 020	SZS	M14x1,5	M10x1	6	17	9	9	18
126 0000 018	SZS	M14x1,5	M14x1,5	8	17	9	17	26
BSP Gewinde (zylindrisch)								
125 0000 029	BS	G1/8	M10x1	6	14	8	13	24
125 0000 005	SZS	G1/4	G1/8	6	19	12	13,7	28
125 0000 011	SZS	G1/4	G1/4	6	19	9	16	25
125 0000 022	SZS	G1/4	M10x1	6	17	10	10	20

Schottverbinder

für Doppelkegelring

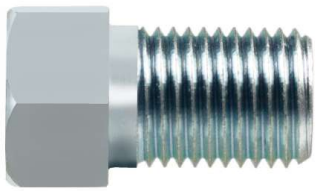

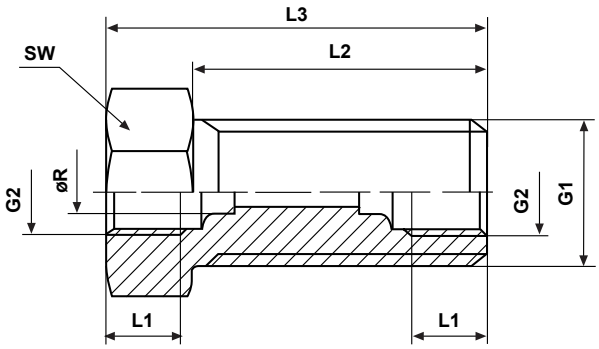

Artikel-Nr.	Werkstoff	G1	G2	øR	SW	L1	L2	L3
130 0000 001	SZS	M14x1,5	M8x1	4	17	6,5	19	27
130 0000 002	SZS	M14x1,5	M8x1	4	17	6,5	30	38
130 0000 003	SZS	M14x1,5	M10x1	6	17	7	20	30
130 0000 004	SZS	M20x1,5	M16x1,5	10	24	9	27	42

Eckverschraubungen 45°

Metrisches Gewinde (kegelig)
BSP-Gewinde (kegelig)

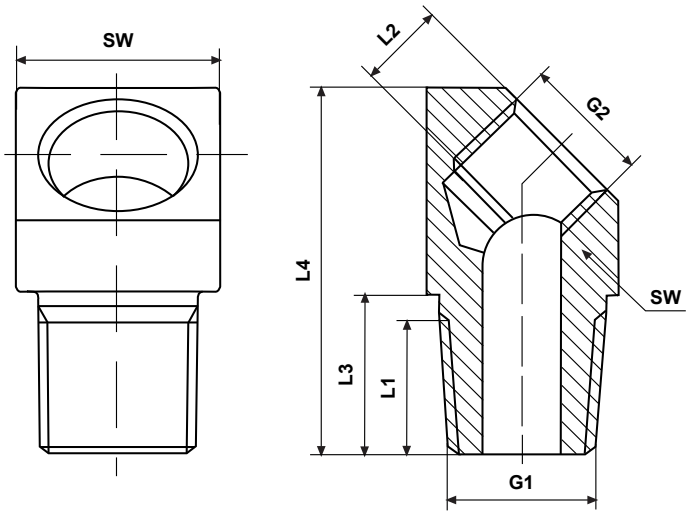

Artikel-Nr.	Werkstoff	G1	G2	SW	L1	L2	L3	L4
Metrisches Gewinde (kegelig)								
131 0000 003	SZS	M6x1k	M8x1	12	6,5	5	10	23
131 0000 006	SZS	M8x1k	M8x1	13	6,5	5	10	23
131 0000 005	SZS	M8x1k	M10x1	13	4,5	6	7,5	21
131 0000 007	SZS	M8x1,25k	M8x1	12	6,5	5	10	23
131 0000 004	SZS	M8x1,25k	M10x1	12	6,5	5	10	23
131 0000 002	SZS	M10x1k	M8x1	13	6,5	5	10	23
131 0000 001	SZS	M10x1k	M10x1	13	4,5	6	7,5	21
BSP Gewinde (kegelig)								
131 0000 009	SZS	R1/8k	M10x1	12	5	5	10	23
131 0000 008	SZS	R1/4k	M10x1	18	9,5	7	14,5	32,5
131 0000 016	SZS	R1/4k	G1/4	13	6	6	10	23

Eckverschraubungen 90°

Metrisches Gewinde (kegelig)
BSP-Gewinde (kegelig)

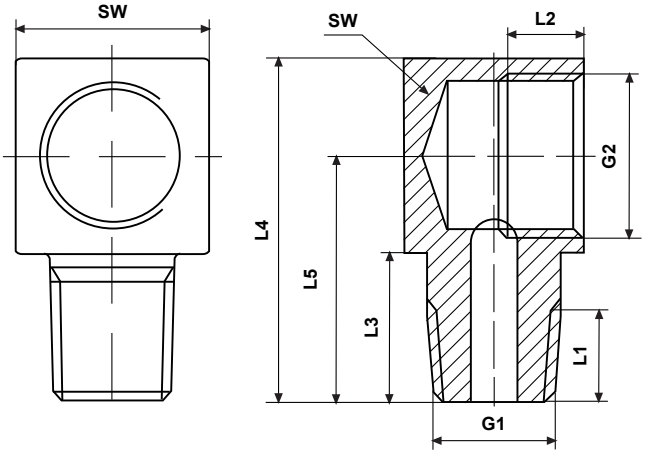

Artikel-Nr.	Werkstoff	G1	G2	SW	L1	L2	L3	L4	L5
Metrisches Gewinde (kegelig)									
134 0000 007	SZS	M6x1k	M6x1	12	7,5	4	10	23	16,5
134 0000 008	SZS	M6x1k	M8x1	12	7,5	4	10	23	16,5
134 0000 001	SZS	M6x1k	M10x1	12	7,5	4	10	23	16,5
134 0000 003	SZS	M8x1k	M8x1	12	7,5	4	10	23	16,6
134 0000 002	SZS	M8x1k	M10x1	12	7,5	4	10	23	16,5
134 0000 009	SZS	M8x1,25k	M10x1	12	7,5	4	10	23	16,5
134 0000 005	SZS	M10x1k	M8x1	12	7,5	4	10	23	16,5
134 0000 004	SZS	M10x1k	M10x1	12	7,5	4	10	23	16,5
BSP Gewinde (kegelig)									
134 0000 010	SZS	R1/8k	M10x1	12	6,5	4	10	23	16,5
134 0000 011	SZS	R1/4k	M10x1	14	9,5	4	12	26	19

Verbinder mit Innengewinde

Metrisches Gewinde

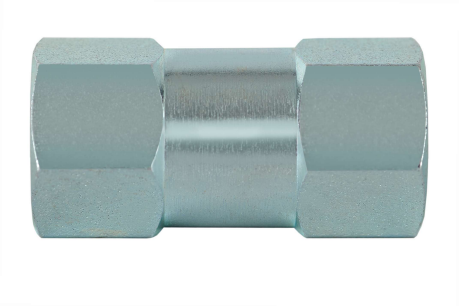

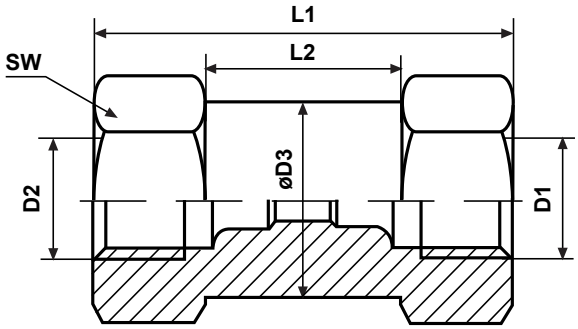

Artikel-Nr.	Rohr außen ø	D1	D2	D3	SW	L1	L2
137 0000 003	4	M8x1	M8x1	10,8	11	27	13
137 0000 001	6	M10x1	M10x1	13,8	14	30	10
137 0000 002	8	M14x1,5	M14x1,5	16,8	17	40	14

Rückschlagventile
mit Schneidring und Überwurfmutter

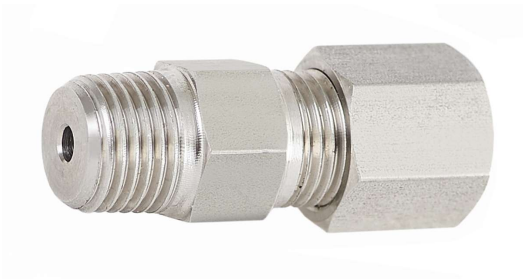

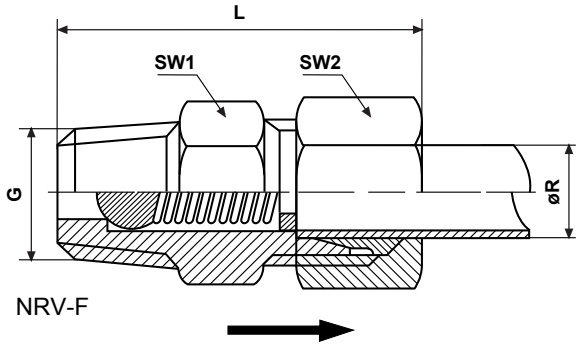

Artikel-Nr.	Werkstoff	Reihe	G	øR	SW1	SW2	L
138 0000 002	SZS	LL	M10x1k	6	11	12	29

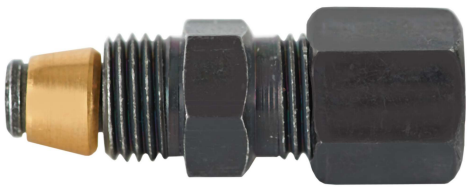

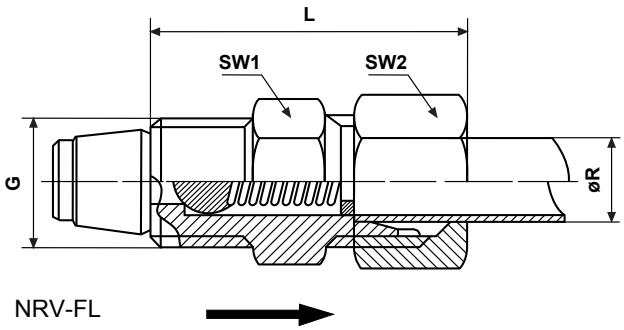

Artikel-Nr.	Werkstoff	Reihe	G	øR	SW1	SW2	L
138 0000 001	SZB	LL	M10x1k	6	11	12	32,5

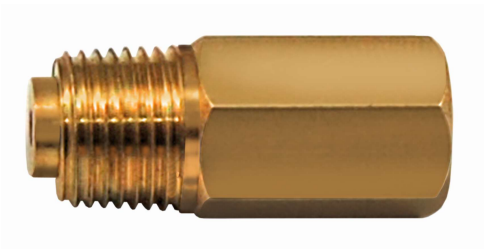

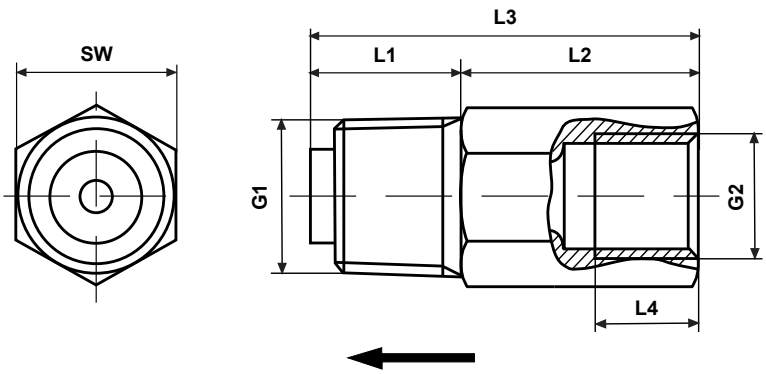

Artikel-Nr.	Werkstoff	G1	G2	SW1	L1	L2	L3	L4
139 0000 008	BS	R1/8k	M8x1	10	9,5	15,1	24,6	6,5

Rückschlagventile
mit Innengewinde am Ausgang

Innengewinde am Eingang

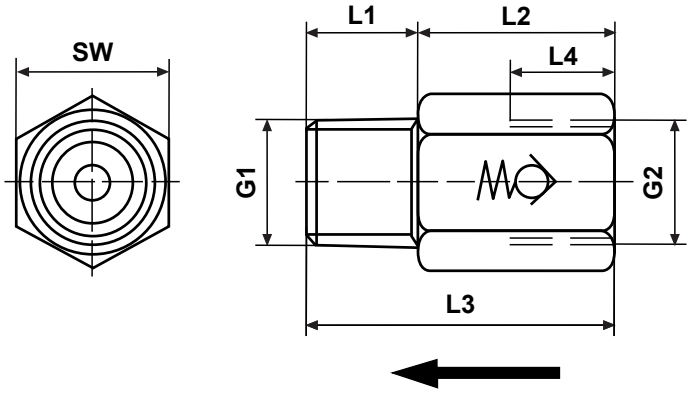

Artikel-Nr.	Werkstoff	G1	G2	SW	L1	L2	L3	L4
139 0000 002	SZS	R1/8k	M10x1	12	9	15,5	24,5	6,5
139 0000 003	SZS	R1/8k	G1/4	17	9	18,0	27	8

Innengewinde am Ausgang

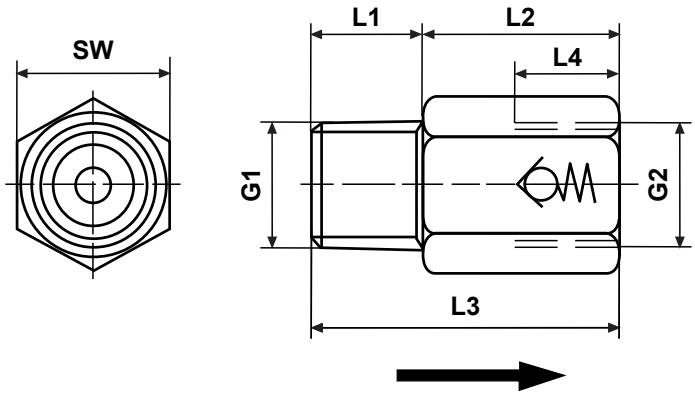

Artikel-Nr.	Werkstoff	G1	G2	SW	L1	L2	L3	L4
139 0000 004	SZS	M10x1k	M10x1	12	9	15,5	24,5	8
139 0000 005	SZS	G1/8	G1/4	17	11	18,0	29	13

Winkel Drehgelenke

frei beweglich für geringe Drehbewegungen

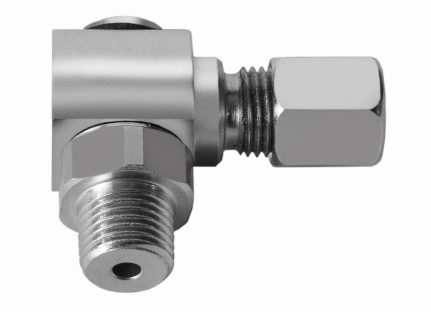

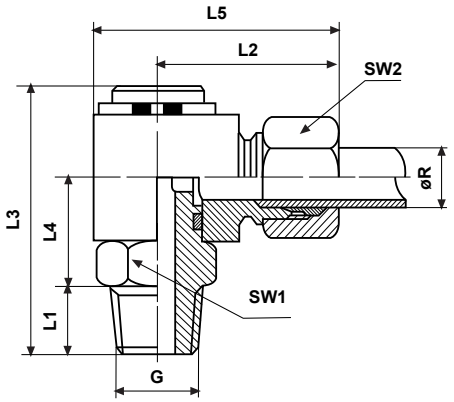

Artikel-Nr.	Werkstoff	Reihe	G	øR	SW1	SW2	L1	L2	L3	L4	L5
150 0000 003	SZS	LL	M8x1k	6	14	12	8	28	30	12,5	35,5
150 0000 002	SZS	LL	M10x1k	6	14	12	8	28	30	12,5	35,5
150 0000 001	SZS	LL	R1/8k	6	14	12	8	28	30	12,5	35,5

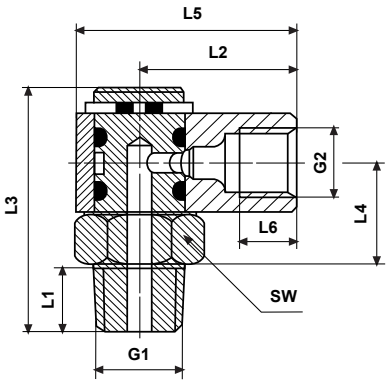

Artikel-Nr.	Werkstoff	Reihe	G1	G2	SW	L1	L2	L3	L4	L5	L6
149 0000 002	BS	LL	M8x1k	M8x1	7,5	8	12	32	12,5	14	6,5
149 0000 001	BS	LL	M10x1k	M8x1	7,5	8	12	32	12,5	14	6,5
149 0000 003	BS	LL	R1/8k	M8x1	7,5	8	12	32	12,5	14	6,5

Schwenkverschraubungen L-Form

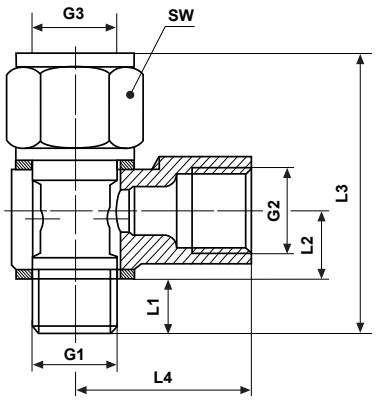

Artikel-Nr.	Werkstoff	Reihe	G1	G2	G3	SW	L1	L2	L3	L4
151 0000 001	SZS	LL	M10x1	M10x1	M10x1	14	6,0	9,0	36,8	21
151 0000 002	SZS	LL	G1/8	M10x1	M10x1	14	6,0	9,0	36,8	21

Drehgelenke gerade

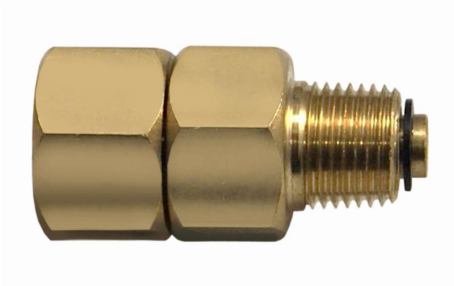

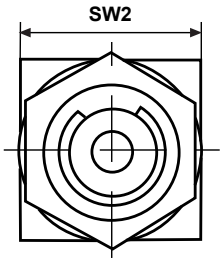

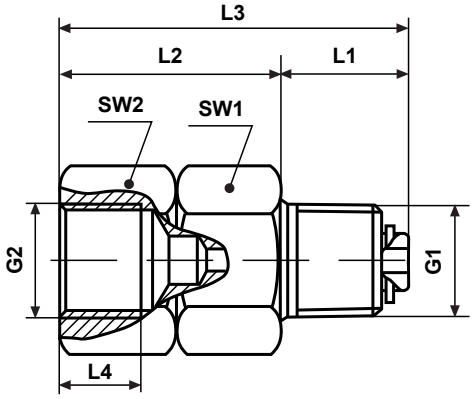

Artikel-Nr.	Werkstoff	G1	G2	SW1	SW2	L1	L2	L3	L4
149 0000 004	BS	R1/8k	G1/8	14	14	11	19	30	7

Drehgelenke 90°

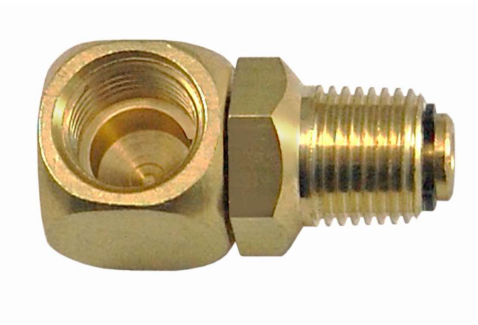

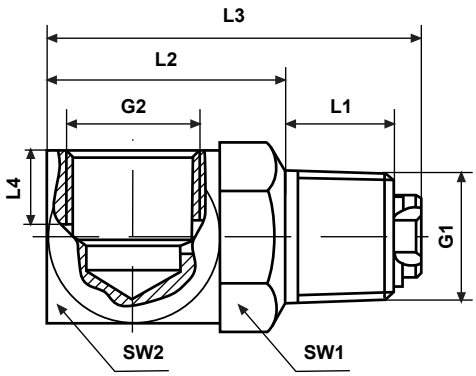

Artikel-Nr.	Werkstoff	G1	G2	SW1	SW2	L1	L2	L3	L4
149 0000 005	BS	R1/8k	G1/8	12,7	14	10	18	28	5,5

Schwenkverschraubungen T-Form

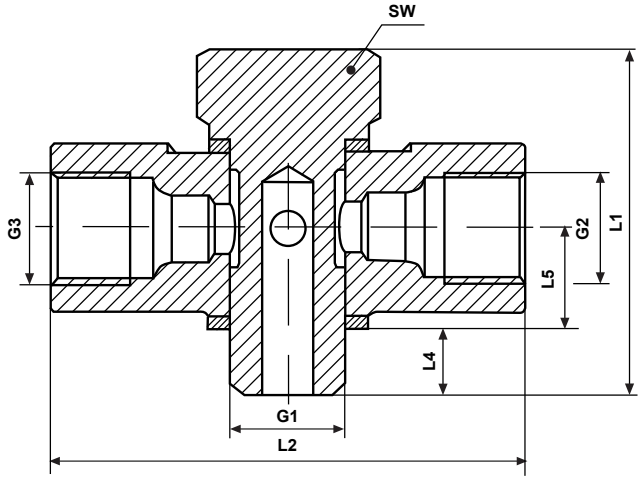

Artikel-Nr.	Werkstoff	G1	G2	G3	SW	L1	L2	L3	L4	L5
151 0000 017	SZS	M10x1	M10x1	M10x1	14	31	42	-	6	9
151 0000 019	SZS	G1/8	M10x1	M10x1	14	31	42	-	6	9

Schwenkverschraubungen Knie-Form

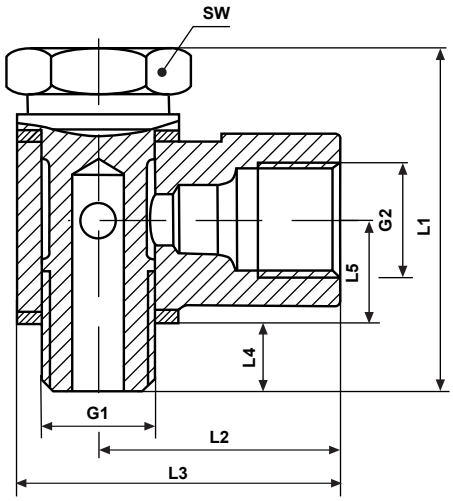

Artikel-Nr.	Werkstoff	G1	G2	SW	L1	L2	L3	L4	L5
151 0000 010	SZS	M10x1	M10x1	14	31	21	28	6	9
151 0000 018	SZS	M10x1	G1/8	14	31	21	28	6	9

Demontagewerkzeug
für Steckverbinder

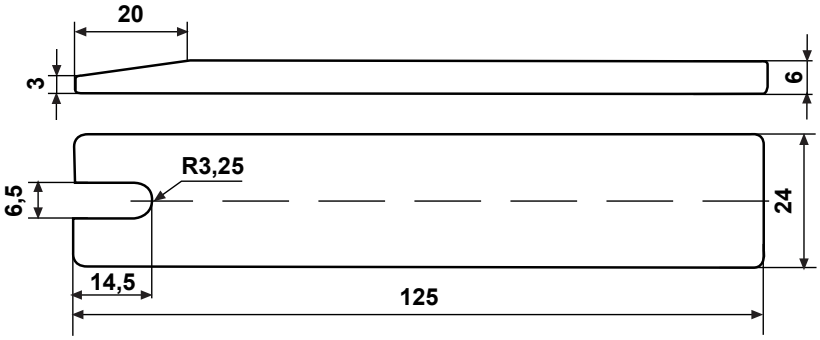

Artikel-Nr.	Werkstoff
141 0000 012	Stahl einsatzgehärtet

Schutzkappe
für Steckverbinder

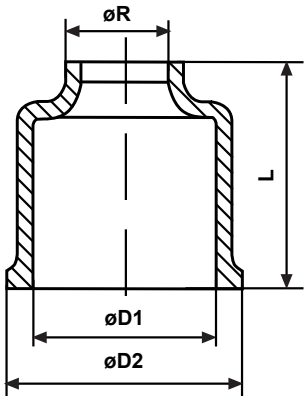

Artikel-Nr.	Werkstoff	øR	D1	D2	L
141 0000 013	NBR	6	11	13,2	13,5

Gerade Steckverschraubung
Druckbereich bis max. 300 bar

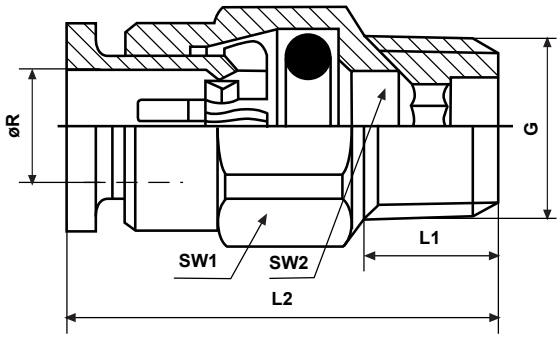

Artikel-Nr.	Werkstoff	øR	G	SW1	SW2	L1	L2
141 0000 007	BSN	4	R1/8k	10	3	7,5	21
141 0000 006	BSN	4	M6x1k	10	2,5	6	22
141 0000 005	BSN	4	M8x1k	10	3	6	20
141 0000 008	BSN	4	M10x1k	10	3	6,5	20
141 0000 004	BSN	6	R1/8k	12	3	7,5	23
141 0000 002	BSN	6	M6x1k	12	2,5	6	24,5
141 0000 001	BSN	6	M8x1k	12	3	6	24,5
141 0000 003	BSN	6	M10x1k	12	3	6,5	21,5

Gerader Steckverbinder
Druckbereich bis max. 300 bar

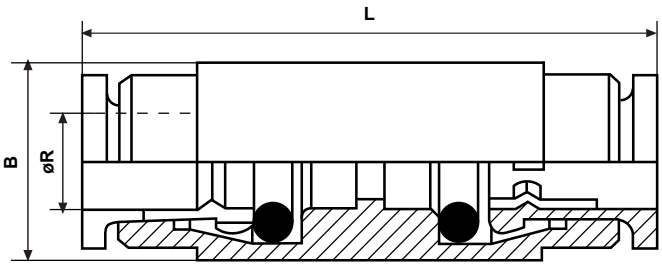

Artikel-Nr.	Werkstoff	øR	B	L
147 0000 001	BSN	4	11	34.5
147 0000 002	BSN	6	13	37,5

Winkel Steckverschraubung
Druckbereich bis max. 300 bar

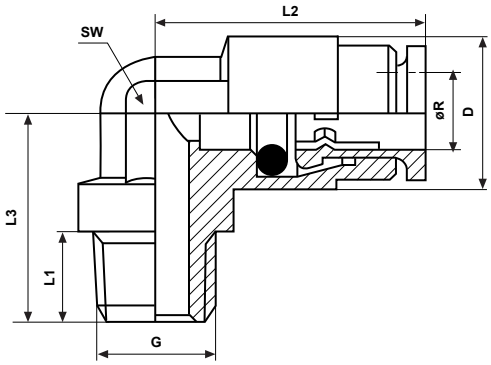

Artikel-Nr.	Werkstoff	øR	G	D	SW	L1	L2	L3
142 0000 006	BSN	4	R1/8k	10,5	8	7,5	18	10,5
142 0000 007	BSN	4	M6x1k	10,5	8	6	18	10,5
142 0000 005	BSN	4	M8x1k	10,5	8	6	18	10,5
142 0000 008	BSN	4	M10x1k	10,5	8	6,5	18	10,5
142 0000 004	BSN	6	R1/8k	13	10	7,5	21	13
142 0000 002	BSN	6	M6x1k	13	10	6	21	13
142 0000 001	BSN	6	M8x1k	13	10	6	21	13
142 0000 003	BSN	6	M10x1k	13	10	6,5	21	13

Winkelschwenk Steckverschraubung
Druckbereich bis max. 300 bar

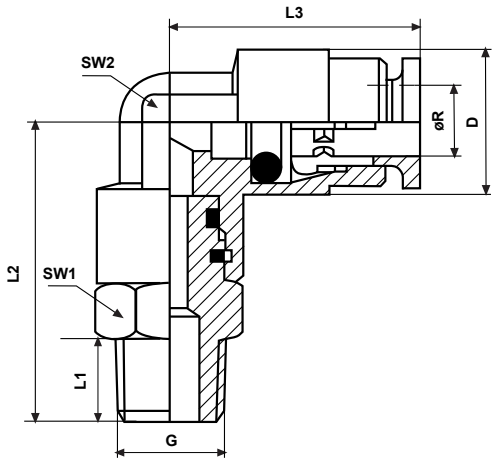

Artikel-Nr.	Werkstoff	øR	G	D	SW1	SW2	L1	L2	L3
140 0000 006	BSN	4	R1/8k	10,5	8	11	7,5	18	24
140 0000 008	BSN	4	M6x1k	10,5	8	11	6	18	22,5
140 0000 005	BSN	4	M8x1k	10,5	8	11	6	18	22,5
140 0000 007	BSN	4	M10x1k	10,5	8	11	6,5	18	22,5
140 0000 004	BSN	6	R1/8k	13	10	11	7,5	21	27
140 0000 003	BSN	6	M6x1k	13	10	11	6	21	25,5
140 0000 002	BSN	6	M8x1k	13	10	11	6	21	25,5
140 0000 001	BSN	6	M10x1k	13	10	11	6,5	21	25,5

Verschlussschrauben

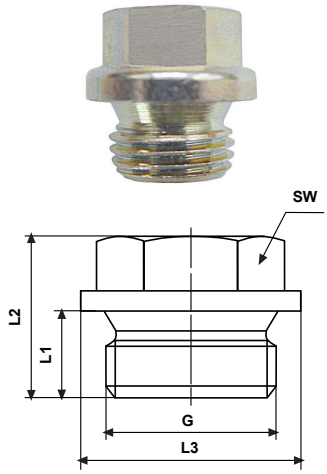

VSA

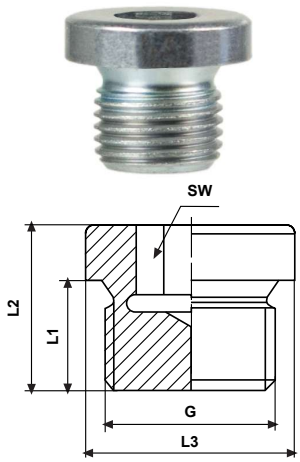

VSI

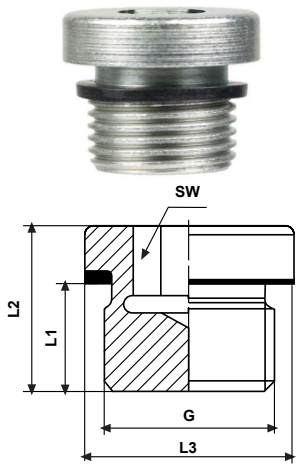

VSI-D (NBR-Dichtung)
(Viton-Dichtung auf Anfrage)

Artikel-Nr.	Werkstoff	G	SW	L1	L2	L3	Bemerkung
910 0000 004	SZS	M8x1	5	8	11	12	mit Dichtfläche
910 0000 001	SZS	M10x1	11	8	17	14	mit Dichtfläche
910 0000 006	SZS	M12x1,5	13	12	21	17	mit Dichtfläche
910 0000 013	SZS	M14x1,5	13	12	21	19	mit Dichtfläche
910 0000 005	SZS	M16x1,5	17	12	21	21	mit Dichtfläche
910 0000 007	SZS	G1/8	11	8	17	14	mit Dichtfläche
910 0000 008	SZS	G1/4	14	12	17	18	mit Dichtfläche
910 0000 009	SZS	G3/8	17	12	21	22	mit Dichtfläche
910 0000 011	SZS	G1/2	19	14	26	26	mit Dichtfläche
910 0000 010	SZS	G3/4	24	16	30	32	mit Dichtfläche
910 0000 012	SZS	G1	27	16	32	39	mit Dichtfläche
908 0000 001	SZS	M8x1	4	10,5	7,5	12	mit Dichtfläche
908 0000 002	SZS	M10x1	5	8	11	14	mit Dichtfläche
908 0000 003	SZS	M12x1,5	6	12	15	17	mit Dichtfläche
908 0000 004	SZS	M14x1,5	6	12	15	19	mit Dichtfläche
908 0000 005	SZS	M16x1,5	8	12	15	21	mit Dichtfläche
908 0000 006	SZS	G1/8	5	8	11	14	mit Dichtfläche
908 0000 008	SZS	G1/4	6	12	15	18	mit Dichtfläche
908 0000 007	SZS	G3/8	8	12	15	22	mit Dichtfläche
908 0000 010	SZS	G1/2	10	14	18	26	mit Dichtfläche
908 0000 008	SZS	G3/4	12	16	20	32	mit Dichtfläche
908 0000 011	SZS	G1	17	16	21	39	mit Dichtfläche
909 0000 001	SZS	M8x1	4	10,5	7,5	12	mit Profildichtung
909 0000 002	SZS	M10x1	5	8	12	14	mit Profildichtung
909 0000 003	SZS	M12x1,5	6	12	15	17	mit Profildichtung
909 0000 004	SZS	M14x1,5	6	12	15	19	mit Profildichtung
909 0000 005	SZS	M16x1,5	8	12	15	21	mit Profildichtung
909 0000 006	SZS	G1/8	5	8	12	14	mit Profildichtung
909 0000 009	SZS	G1/4	6	12	17	19	mit Profildichtung
909 0000 007	SZS	G3/8	8	12	15	22	mit Profildichtung
909 0000 010	SZS	G1/2	10	14	18	26	mit Profildichtung
909 0000 008	SZS	G3/4	12	16	20	32	mit Profildichtung
909 0000 011	SZS	G1	17	16	21	39	mit Profildichtung

Schraubhülse DN04

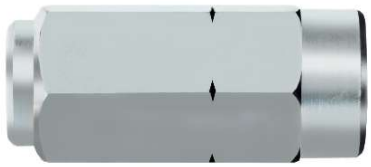

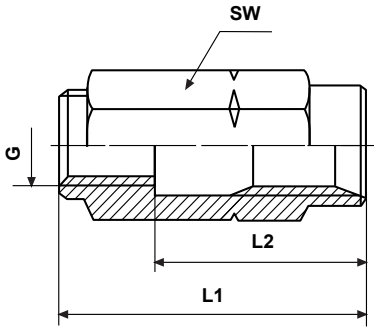

Artikel-Nr.	Werkstoff	G	SW	L1	L2
392 0000 001	SZS	M7x0,75	12	28	19

Schraubhülse DN06

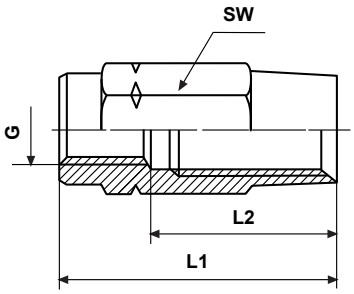

Artikel-Nr.	Werkstoff	G	SW	L1	L2
392 0000 002	SZS	M9x1	17	36	28

Schraubhülse DN08

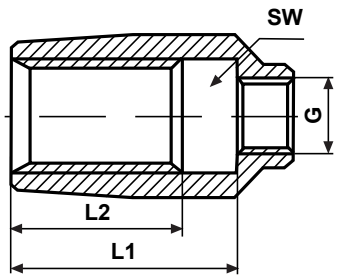

Artikel-Nr.	Werkstoff	G	SW	L1	L2
309 0000 003	SZS	M11x1	22	33	25

Schraub Rohrstutzen DN08

für Schraubhülse DN08

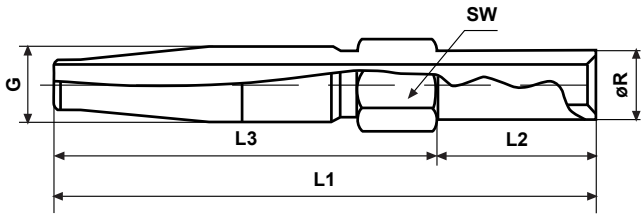

Artikel-Nr.	Werkstoff	G	øR	SW	L1	L2	L3
309 0000 002	SZS	M11x1	10	14	80	23	57

Schraub Rohrstutzen für Schlauch DN04
Anschlussdurchmesser 6
mit Flachnut für Steckverbinder Lincoln

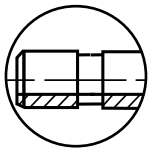

Flachnut

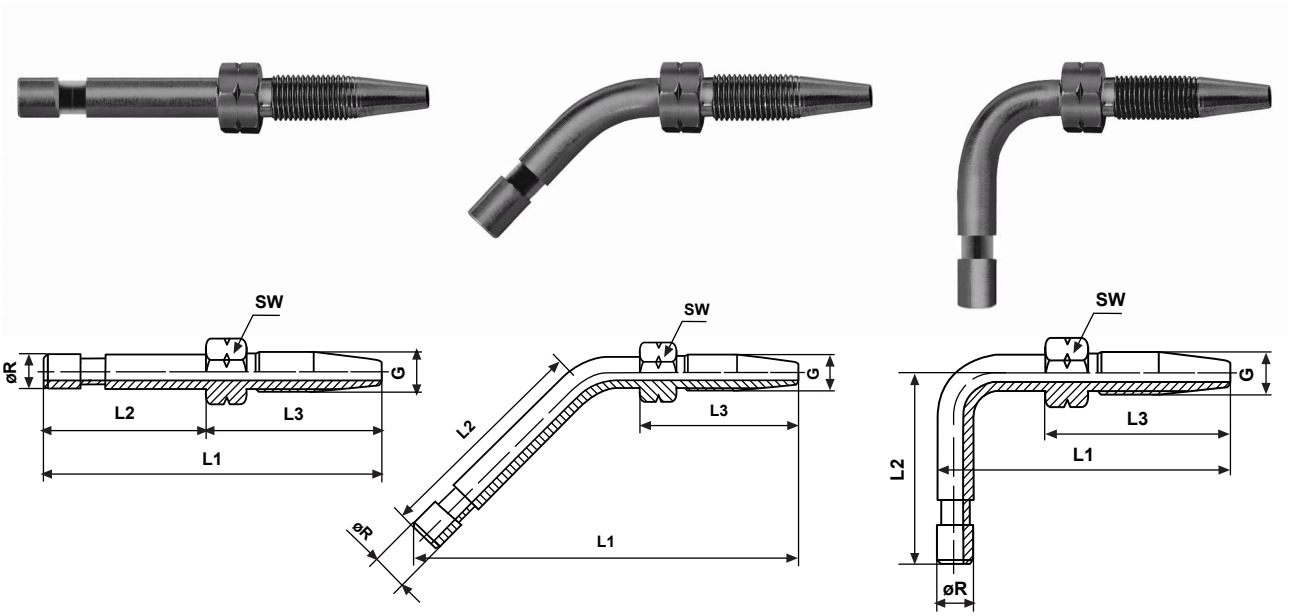

Artikel-Nr.	Werkstoff	G	DN	øR	SW	L1	L2	L3
Rohrstutzen gerade								
392 0000 006	SZB	M7x0,75	04	6	10	52,5	21,5	31
Rohrstutzen 45°								
392 0000 031	SZB	M7x0,75	04	6	10	65	19,5	31
Rohrstutzen 90°								
392 0000 029	SZB	M7x0,75	04	6	10	62	39	33,5
392 0000 030	SZB	M7x0,75	04	6	10	49	36	31

Schraub Rohrstutzen für Schlauch DN04
Anschlussdurchmesser 6

mit Kerbnut für Steckverbinder Lupeg und Vogel/SKF, BEKA

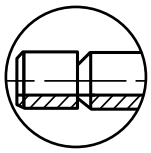

Kerbnut

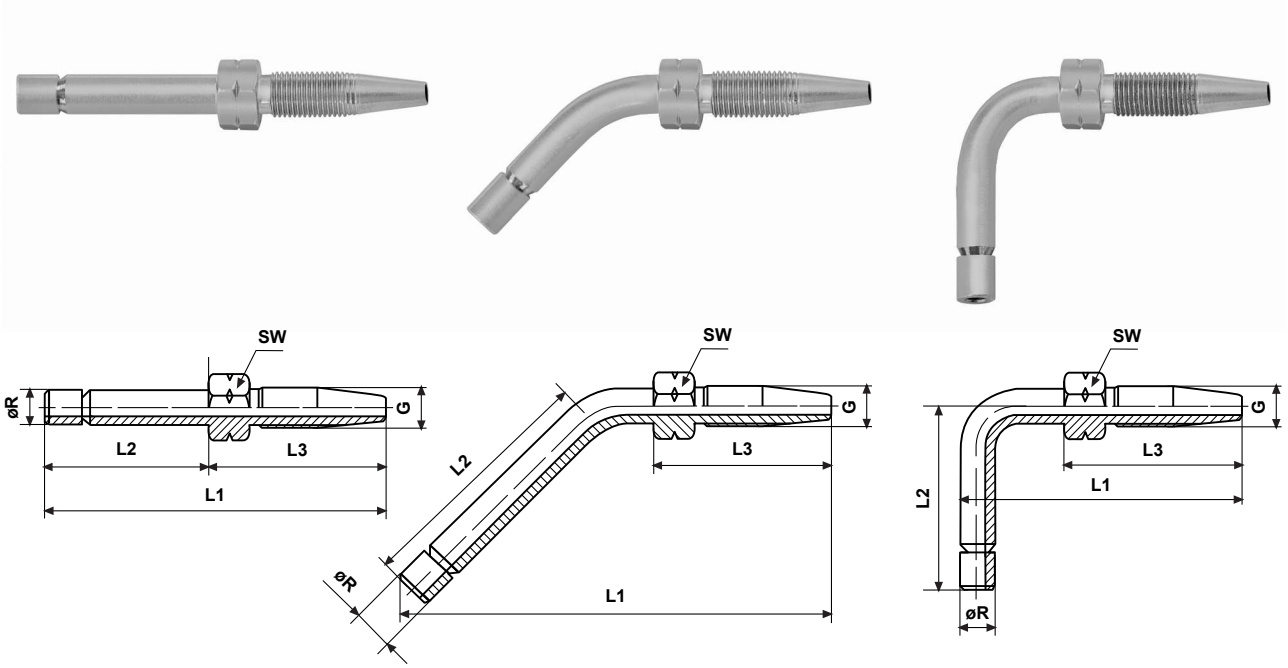

Artikel-Nr.	Werkstoff	G	DN	øR	SW	L1	L2	L3
Rohrstutzen mit Kerbnut für Steckverbinder Lupeg und Vogel/SKF, BEKA								
Rohrstutzen gerade								
392 0000 015	SZS	M7x0,75	04	6	10	51	20	31
392 0000 005	SZS	M7x0,75	04	6	10	61	30	31
Rohrstutzen 45°								
392 0000 019	SZS	M7x0,75	04	6	10	56,5	19,5	31
Rohrstutzen 90°								
392 0000 026	SZS	M7x0,75	04	6	10	47	22	31
392 0000 027	SZS	M7x0,75	04	6	10	47	36	31

Schraub Rohrstutzen für Schlauch DN04
Anschlussdurchmesser 6

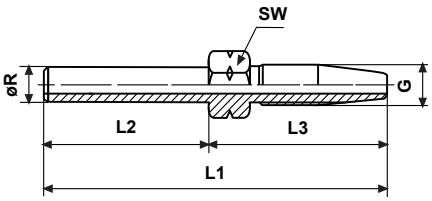

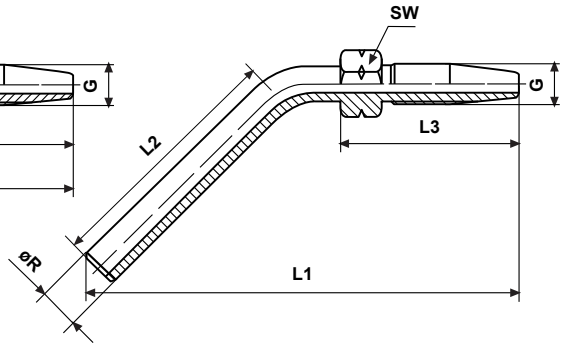

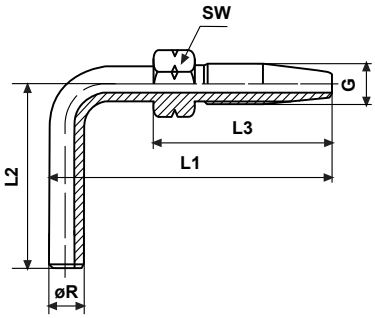

Artikel-Nr.	Werkstoff	G	DN	øR	SW	L1	L2	L3
Rohrstutzen gerade								
392 0000 011	SZS	M7x0,75	04	6	10	51	20	31
392 0000 009	SZS	M7x0,75	04	6	10	61	30	31
392 0000 004	SZS	M7x0,75	04	6	10	100	66	34
Rohrstutzen 45°								
392 0000 017	SZS	M7x0,75	04	6	10	56,5	19,5	31
Rohrstutzen 90°								
392 0000 020	SZS	M7x0,75	04	6	10	47	22	31
392 0000 021	SZS	M7x0,75	04	6	10	47	36	31

Schraub Rohrstutzen für Schlauch DN04
Anschlussdurchmesser 4

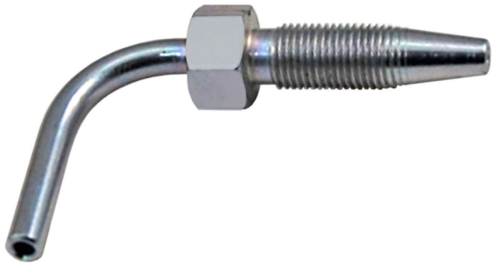

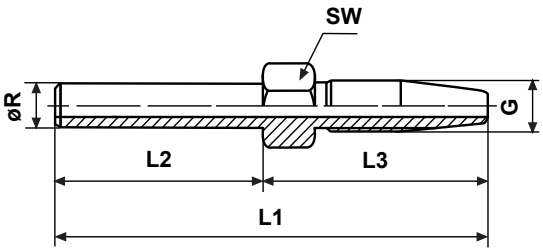

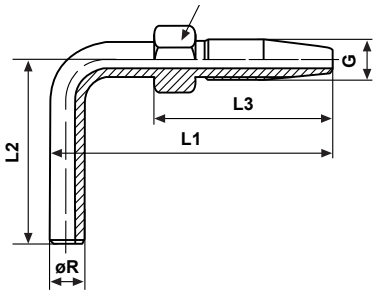

Artikel-Nr.	Werkstoff	G	DN	øR	SW	L1	L2	L3
Rohrstutzen gerade								
392 0000 013	SZS	M7x0,75	04	4	10	61	30	31
392 0000 014	SZS	M7x0,75	04	4	10	51	20	31
Rohrstutzen 90°								
392 0000 028	SZS	M7x0,75	04	4	10	46	28	31

Schraub Rohrstutzen für Schlauch DN06
Anschlussdurchmesser 6 und 8

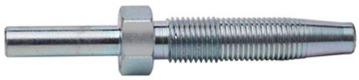

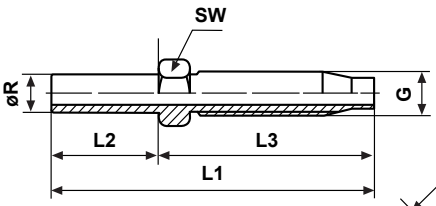

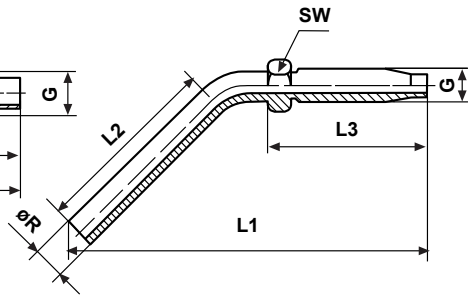

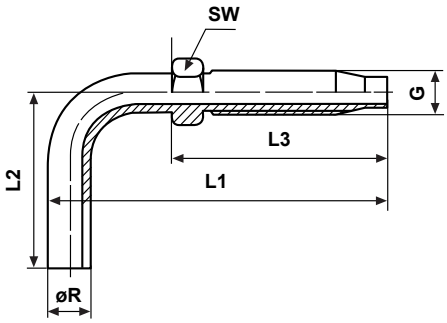

Artikel-Nr.	Werkstoff	G	DN	øR	SW	L1	L2	L3
Rohrstutzen gerade								
392 0000 022	SZS	M9x1	6	8	12	67,5	22	45,5
392 0000 023	SZS	M9x1	6	6	12	65,5	20	45,5
Rohrstutzen 45°								
392 0000 032	SZS	M9x1	6	8	12	104	30	45,5
Rohrstutzen 90°								
392 0000 024	SZS	M9x1	6	6	12	67,5	35	45,5
392 0000 025	SZS	M9x1	6	8	12	69	35	45,5

Schraub Rohrstutzen gerade mit JIC Innenkegel 74°

für Schlauch DN04 und Schraubhülse DN04

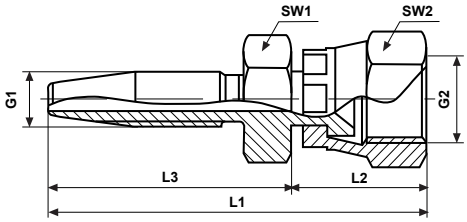

Artikel-Nr.	Werkstoff	G1	G2	DN	SW1	SW2	L1	L2	L3
392 0000 040	SZ	M7x0,75	7/16”	4	14	14	48	17	31

Schraub Rohrstutzen 45° mit JIC Innenkegel 74°

für Schlauch DN04 und Schraubhülse DN04

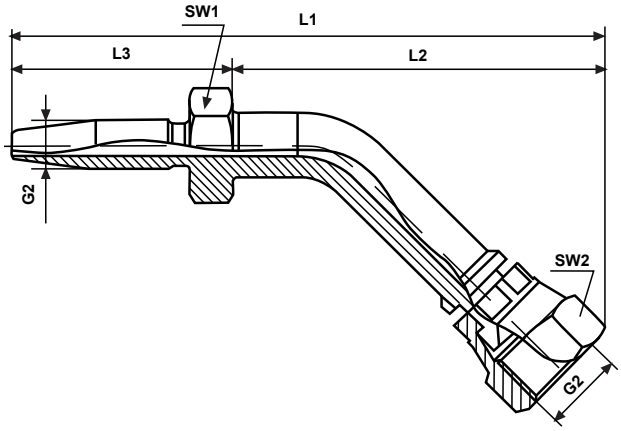

Artikel-Nr.	Werkstoff	G1	G2	DN	SW1	SW2	L1	L2	L3
392 0000 041	SZS	M7x0,75	7/16”	04	14	14	82,4	51,4	31

Schraub Rohrstutzen 90° mit JIC Innenkegel 74°

für Schlauch DN04 und Schraubhülse DN04

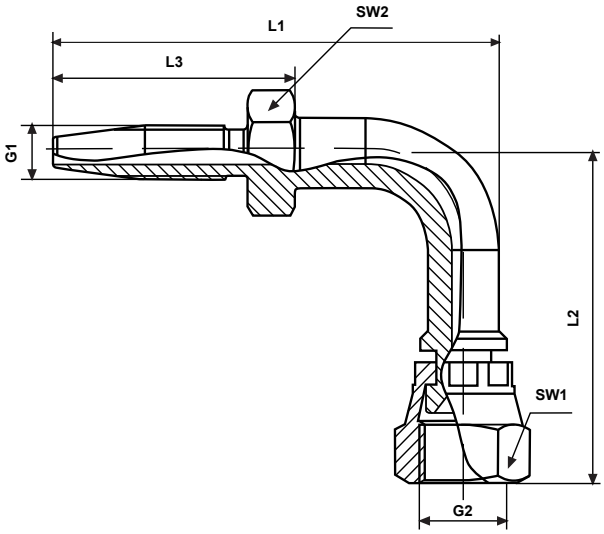

Artikel-Nr.	Werkstoff	G1	G2	DN	SW1	SW2	L1	L2	L3
392 0000 042	SZS	M7x0,75	7/16”	04	14	14	52,5	42,4	31

Press Rohrstutzen gerade mit JIC Innenkegel 74°
für Schlauch DN04 und Presshülse DN04

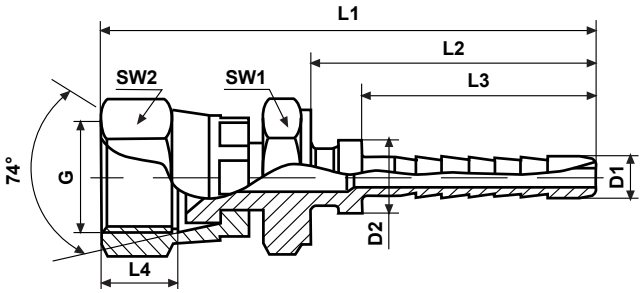

Artikel-Nr.	Werkstoff	G	DN	D1	D2	SW1	SW2	L1	L2	L3
394 0000 004	SZS	7/16“	04	4,1	7,5	14	14	52	30	24,5

Press Rohrstutzen 45° mit JIC Innenkegel 74°
für Schlauch DN04 und Presshülse DN04

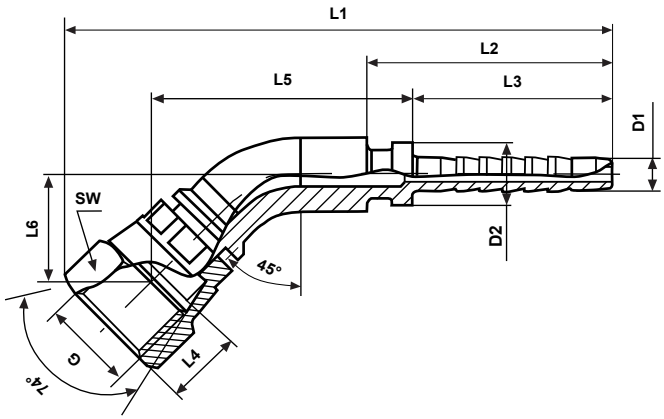

Artikel-Nr.	Werkstoff	G	DN	D1	D2	SW1	L1	L2	L3	L4	L5	L6
394 0000 006	SZS	7/16“	04	4,1	7,5	14	67,1	30	24,5	8,5	32	13,5

Press Rohrstutzen 90° mit JIC Innenkegel 74°

für Schlauch DN04 und Presshülse DN04

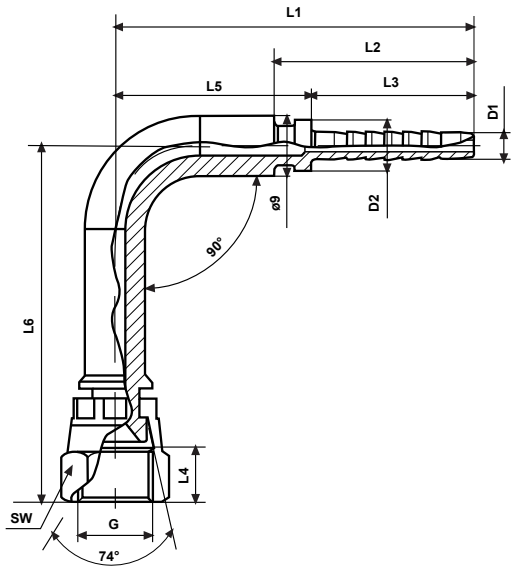

Artikel-Nr.	Werkstoff	G	DN	D1	D2	SW	L1	L2	L3	L4	L5	L6
394 0000 005	SZS	7/16”	04	4,1	7,5	14	49,8	30	24,5	8,5	25,3	32
394 0000 013	SZS	7/16”	04	4,1	7,5	14	54	30	24,5	8,5	29,5	53,5

Presshülse DN04

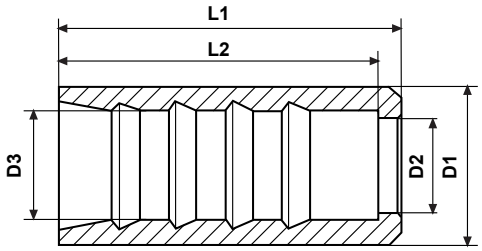

Artikel-Nr.	Werkstoff	DN	D1	D2	D3	L1	L2
394 0000 007	SZS	04	13	7,7	8,8	28	26

Hochdruckschlauch DN04 und DN06

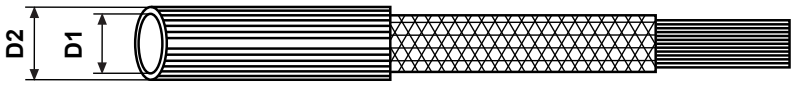

Artikel-Nr.	Werkstoff	Länge	DN	D1	D2	min. Biegeradius	Berstdruck	
301 0000 001	PE mit Gewebe	50 m	04	4	8,6	20	840	
301 0000 002	PE mit Gewebe	50 m	04	4	8,6	20	840	Fett gefüllt
301 0000 004	PE mit Gewebe	50 m	06	6,4	11,3	25	840	
301 0000 005	PE mit Gewebe	50 m	06	6,4	11,3	25	840	Fett gefüllt
andere Längen auf Anfrage								

Hochdruckschlauch DN04
gewendelt

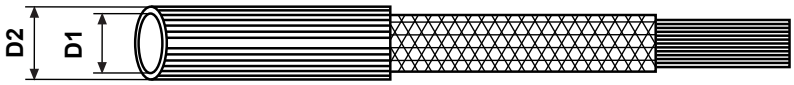

Artikel-Nr.	Werkstoff	Länge	DN	D1	D2	Berstdruck
301 0000 003	PE mit Gewebe	25 m	04	4	8,6	840

Mitteldruckschlauch DN08

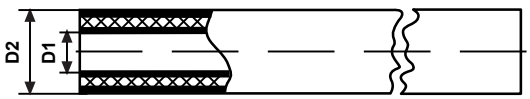

Artikel-Nr.	Werkstoff	Länge	DN	D1	D2	Berstdruck
309 0000 001	Synthetischer Kautschuk	50	08	7,9	16,9	520

Knickschutzspirale
für Hochdruckschlauch DN04

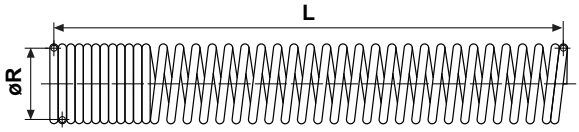

Artikel-Nr.	Werkstoff	øR	L
391 0000 001	SS	10,5	200

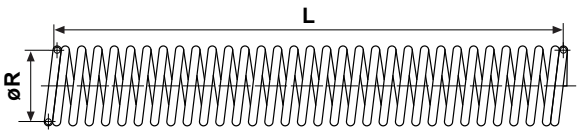

Artikel-Nr.	Werkstoff	øR	L
391 0000 002	SS	10,5	5 000

Polyamid Rohr DIN 73378

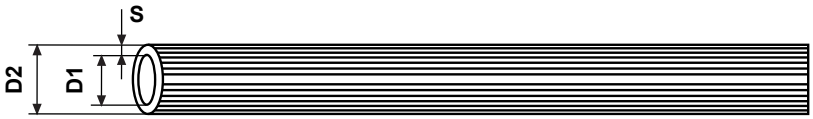

Artikel-Nr.	Werkstoff	Farbe	D1	D2	Ausführung	Berstdruck
303 0000 001	PA12	schwarz	2,5	4,0	hart	110
303 0000 002	PA12	natur	2,0	4,0	weich	160
303 0000 003	PA12	schwarz	2,0	4,0	weich	160
303 0000 004	PA12	schwarz	3,0	6,0	hart	280
303 0000 005	PA12	schwarz	3,0	6,0	hart	280
303 0000 006	PA12	natur	4,0	6,0	weich	80

Fortsetzung der Tabelle von oben

Artikel-Nr.	s	Länge	Befüllunng
303 0000 001	0,5	25 m	keine
303 0000 002	1,0	100 m	keine
303 0000 003	1,0	100 m	keine
303 0000 004	1,5	100 m	keine
303 0000 005	1,5	100 m	Mehrzweckfett
303 0000 006	1,0	100 m	keine

Einsteckhülsen
für PA-Rohr

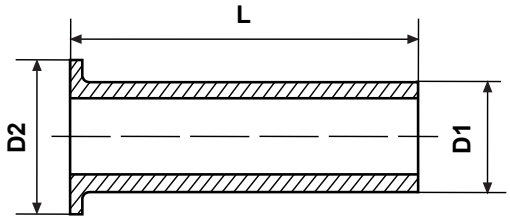

Artikel-Nr.	Werkstoff	für Rohr	D1	D2	L
303 0000 012	BS	4x1,0	1,9	3,7	10,3
303 0000 013	BS	4x0,85	2,2	3,7	10,3
303 0000 014	BS	4x0,75	2,4	3,7	10,3
303 0000 015	BS	6x1,5	2,8	5,7	12,3
303 0000 016	BS	6x1,0	3,9	5,7	12,3

Schlauchschere

Schlauchschere

Ersatzmesser

Artikel-Nr.	Bezeichnung
390 0000 001	Schlauchschere bis 28 mm
390 0000 002	Ersatzmesser

Schutzwendel
Polyethylen, weich, schwarz

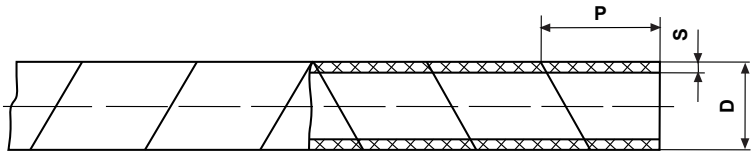

Artikel-Nr.	Werkstoff	Farbe	D	S	P	Länge
302 0000 002	PE	schwarz	6	1	9	50 m
302 0000 001	PE	schwarz	12	1,5	10	50 m

Wellschlauch
Polyamid 6, schwarz
ungeschlitzt, UV-beständig

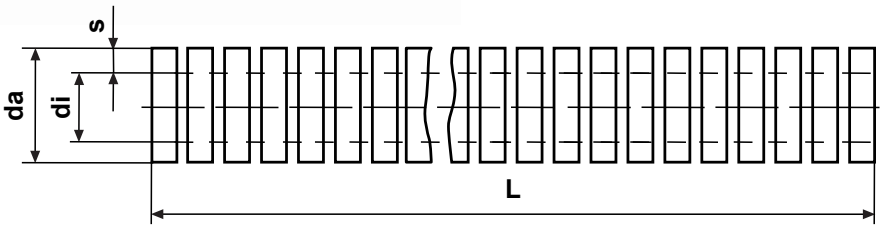

Artikel-Nr.	NW	Werkstoff	Farbe	da	di	s	L
313 0000 001	10	PA6	schwarz	12,8	9,8	1,5	50m
313 0000 002	19	PA6	schwarz	24,3	19,3	2,5	50m

Stahlrohr
nahtlos

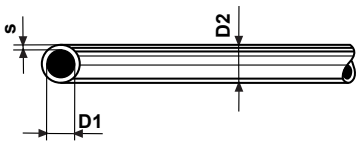

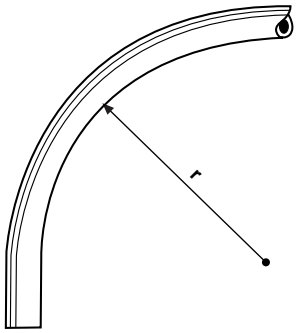

Artikel-Nr.	Werkstoff	Länge	Versandlänge	D2	s	D1	kleinster Biegeradius r mit Runddorn	Profilrolle
304 0000 019	SZS	6 m	siehe unten	2,6	0,7	4	6	6
304 0000 004	SZS	6 m	siehe unten	4	1	6	22	16
304 0000 005	SZS	6 m	siehe unten	3	1,5	6	22	16
304 0000 006	SZS	6 m	siehe unten	2	2	6	22	16
304 0000 007	SZS	6 m	siehe unten	6	1	8	42	22
304 0000 001	SZS	6 m	siehe unten	8	1	10	71	27
304 0000 012	SZS	6 m	siehe unten	7	1,5	10	71	27
304 0000 002	SZS	6 m	siehe unten	4	3	10	71	27
304 0000 018	SB	6 m	siehe unten	4	3	10	71	27

Versandlänge per DPD: bis 2 m

Versandlänge per Spedition: > 2 m

Kupferrohr

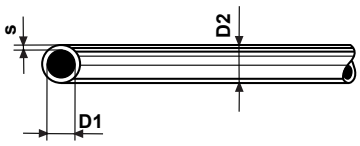

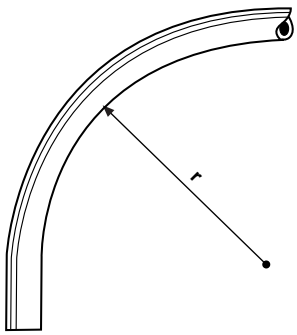

Artikel-Nr.	Werkstoff	D2	s	Di	kleinster Biegeradius r mit Runddorn	Profilrolle
311 0000 001	CU	2	1	4	6	6

Befülladapter Typ SKF

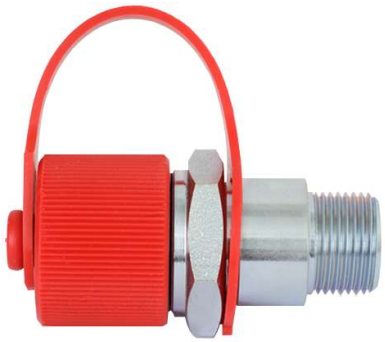

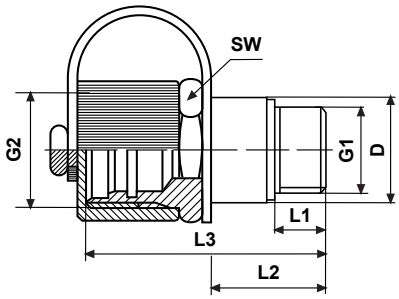

Artikel-Nr.	Werkstoff	G1	G2	D	SW	L1	L2	L3
594 0000 004	SZS	M20x1,5	M28x2	25	32	14	30	60

Befüllzylinder mit Stutzen Typ SKF

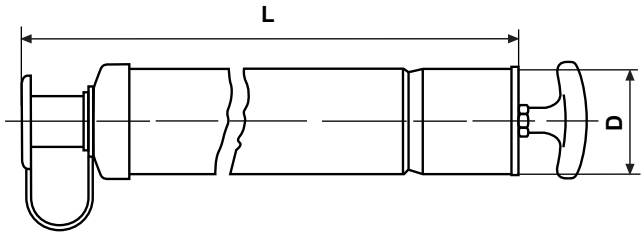

Artikel-Nr.	Werkstoff	Bezeichnung	L	D
594 0000 005	SZS	Befüllzylinder 400 g Kartusche	450	56

Anschlussstück gerade

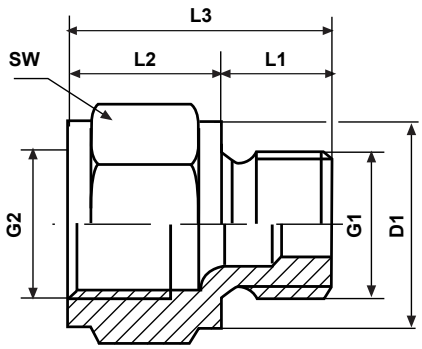

Artikel-Nr.	Werkstoff	G1	G2	D	SW	L1	L2	L3
594 0000 010	SZS	M22x1,5	M20x1,5	25	27	38	14	15

Anschlussstück gerade

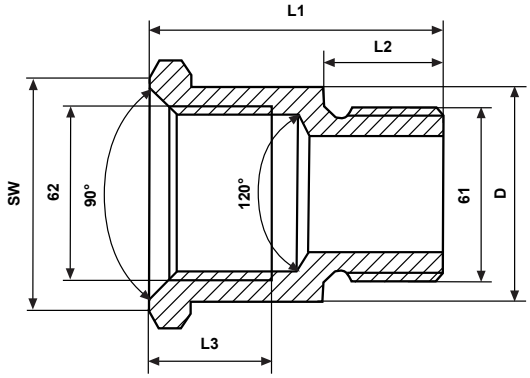

Artikel-Nr.	Werkstoff	G1	G2	D	SW	L1	L2	L3
594 0000 011	SZS	M20x1,5	M20x1,5	25	27	34,5	14	14,5

Anschlussstück 90°

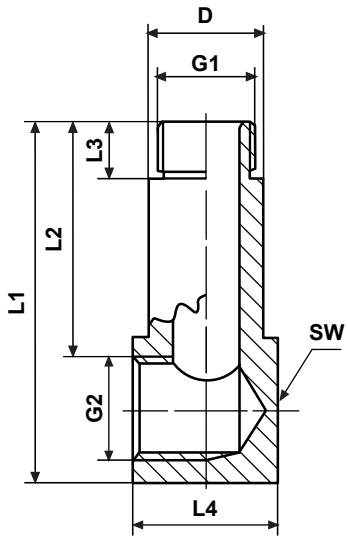

Artikel-Nr.	Werkstoff	G1	G2	D	SW	L1	L2	L3	L4
594 0000 009	SZS	M20x1,5	M20x1,5	25	27	60	33	14	14,5

Schwenkverschraubung 90°

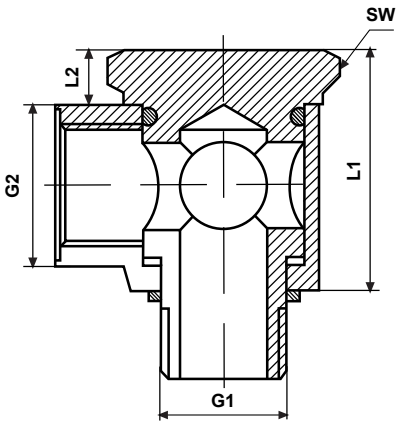

Artikel-Nr.	Werkstoff	G1	G2	SW	L1	L2
594 0000 006	SZS	M20x1,5	M20x1,5	32	33	11

Befülladapter Typ Lincoln

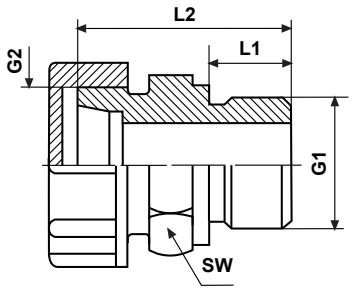

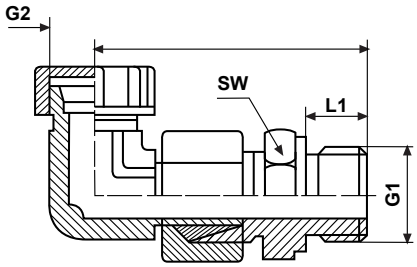

Artikel-Nr.	Werkstoff	G1	G2	L1	L2	SW
598 0000 002	SZS	M22x1,5	M26x1,5	14	36	27
598 0000 003	SZS	M22x1,5	M26x1,5	12	75	30

Befüllzylinder Typ Lincoln
mit Innengewinde M26x1,5

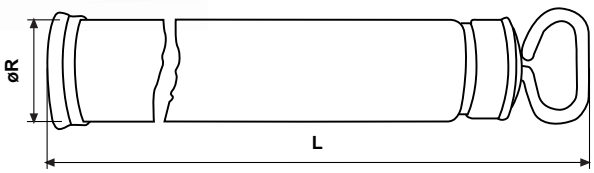

Artikel-Nr.	Werkstoff	Bezeichnung	L	øR
598 0000 001	SZS	Befüllzylinder 400 g Kartusche	375	56

Befüllkupplung und Zubehör

Kupplungsstecker

Staubkappe

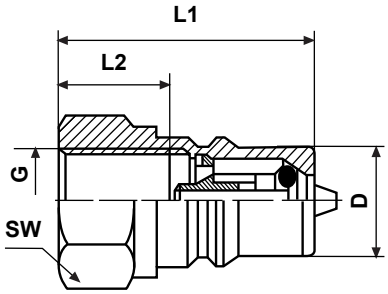

Artikel-Nr.	Werkstoff	Bezeichnung	G	D	SW	L1	L2
599 0000 001	SZS	Kupplungsstecker G1/4	1/4	14,1	19	35	12
599 0000 003	PVC	Staubkappe für Kupplungsstecker					

Kupplungsmuffe

Staubkappe

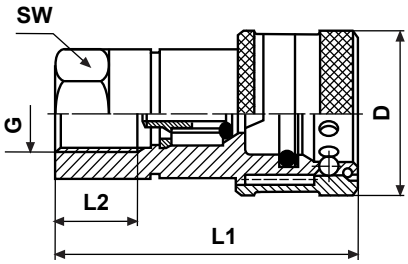

Artikel-Nr.	Werkstoff	Bezeichnung	G	D	SW	L1	L2
599 0000 004	SZS	Kupplungsmuffe G1/4	1/4	28	19	56	12
599 0000 007	PVC	Staubkappe für Kupplungsmuffe					
Stecker mit Muffe gekuppelt, Länge 70 mm							

Adapter

für Kupplungsmuffe und Kupplungsstecker

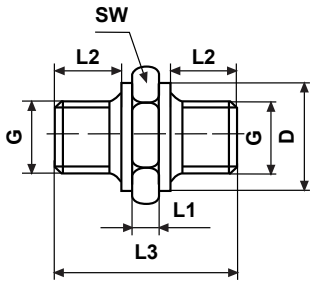

Artikel-Nr.	Werkstoff	Bezeichnung	G	D	SW	L1	L2	L3
143 0000 001	SZS	Adapter G1/4-G1/4	G1/4	18	19	6	11	32

Kupplungsmuffe (Progressiv Systeme)
mit Rücklaufanschluss

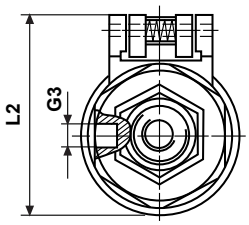

G3 Rücklaufanschluss

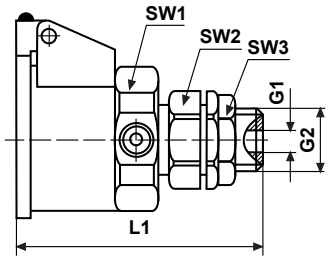

G1 Hauptleitungsanschluss

Artikel-Nr.	Werkstoff	G1	G2	G3	D	SW1	SW2	SW3	L1	L2
599 1000 001	BS/SZS PA	M10x1 10 tief	M20x1,5	M10x1 8 tief	68	46	30	27	84	68

Kupplungsstecker

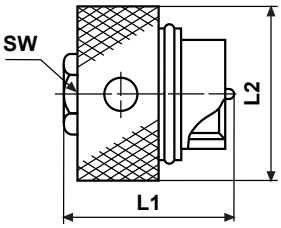

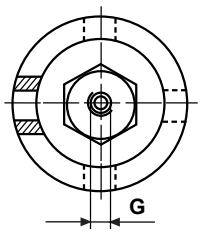

Artikel-Nr.	Werkstoff	G	SW	L1	L2
599 1000 002	BS/SZS	M10x1 12 tief	22	52	55

Blindstutzen
für Kupplungsstecker

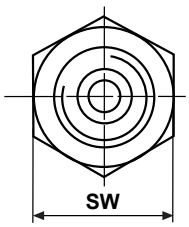

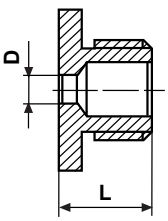

Artikel-Nr.	Werkstoff	D	SW	L
599 1000 003	SZS	8	36	24,5

Staubkappe
für Blindstutzen

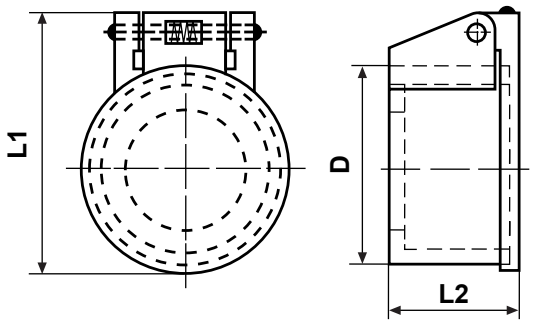

Artikel-Nr.	Werkstoff	D	L1	L2
599 1000 004	PA	ø50	68	33,5

Montagewinkel
für Kupplungsmuffe

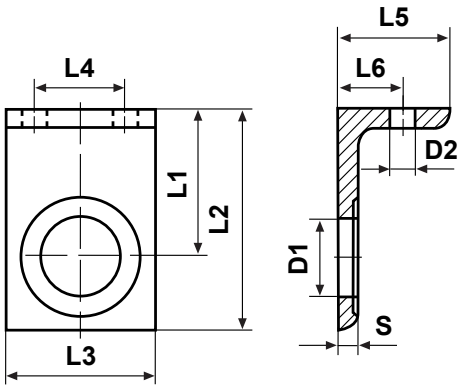

Artikel-Nr.	Werkstoff	D1	D2	S	L1	L2	L3	L4	L5	L6
599 1000 005	SZS	21	7	5	40	60	40	25	30	17,5

Schraubleiste

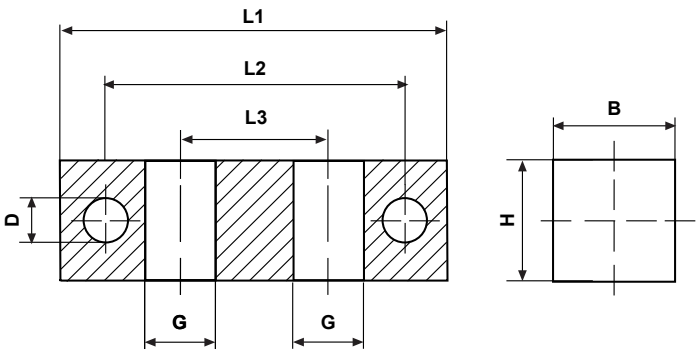

Artikel-Nr.	Werkstoff	G	Anschlüsse	D	B	H	L1	L2	L3
405 0000 011	SZS	M10x1	1	6,6	20	20	30	19,5	-
405 0000 012	SZS	M10x1	2	6,6	20	20	50	39,5	20
405 0000 013	SZS	M10x1	3	6,6	20	20	70	59,5	20
405 0000 014	SZS	M10x1	4	6,6	20	20	90	79,5	20
405 0000 015	SZS	M10x1	5	6,6	20	20	110	99,5	20
405 0000 016	SZS	M10x1	6	6,6	20	20	130	119,5	20
405 0000 017	SZS	M10x1	7	6,6	20	20	150	139,5	20
405 0000 018	SZS	M10x1	8	6,6	20	20	170	159,5	20
405 0000 019	SZS	M10x1	9	6,6	20	20	190	179,5	20
405 0000 020	SZS	M10x1	10	6,6	20	20	210	199,5	20
405 0000 001	SZS	G1/8	1	6,6	20	20	30	19,5	-
405 0000 002	SZS	G1/8	2	6,6	20	20	50	39,5	20
405 0000 003	SZS	G1/8	3	6,6	20	20	70	59,5	20
405 0000 004	SZS	G1/8	4	6,6	20	20	90	79,5	20
405 0000 005	SZS	G1/8	5	6,6	20	20	110	99,5	20
405 0000 006	SZS	G1/8	6	6,6	20	20	130	119,5	20
405 0000 007	SZS	G1/8	7	6,6	20	20	150	139,5	20
405 0000 008	SZS	G1/8	8	6,6	20	20	170	159,5	20
405 0000 009	SZS	G1/8	9	6,6	20	20	190	179,5	20
405 0000 010	SZS	G1/8	10	6,6	20	20	210	199,5	20

Schmierpinsel rund

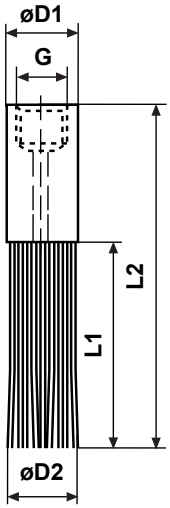

Artikel-Nr.	Werkstoff Körper/Borsten	G	øD1	øD2	L1	L2
916 0000 013	AL/PA6	M8x1	15	18	34	57
916 0000 015	AL/PA6	M8x1	15	15	22	45
916 0000 016	SS/SS	M10x1	16	18	26	52
916 0000 017	AL/PA6	M10x1	16	18	26	52
916 0000 018	AL/Rosshaar	M10x1	16	18	26	52

Schmierpinsel rund

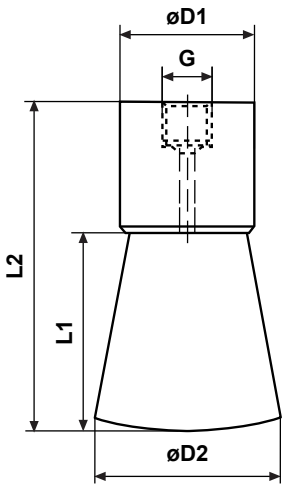

Artikel-Nr.	Werkstoff Körper/Borsten	G	øD1	øD2	L1	L2
916 0000 019	AL/PA6	M10x1	30	35	31	56
916 0000 020	AL/PA6	G1/8	30	35	31	56

Schmierpinsel rund

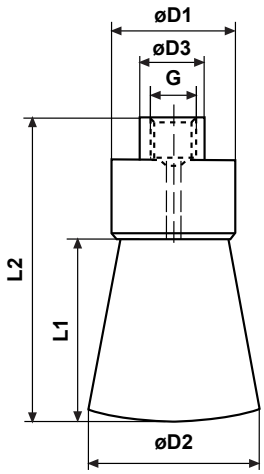

Artikel-Nr.	Werkstoff Körper/Borsten	G	øD1	øD2	øD3	L1	L2
916 0000 005	BS/PA6	G1/8	16	6,5	16	50	65
916 0000 006	BS/PA6	G1/8	16	16	16	30	53
916 0000 007	BS/PA6	G1/8	25	25	16	45	70
916 0000 008	BS/PA6	G1/8	30	30	16	45	70
916 0000 001	SS/SS	G1/8	16	6,5	16	50	65
916 0000 002	SS/SS	G1/8	16	16	16	30	53
916 0000 003	SS/SS	G1/8	25	25	25	45	70
916 0000 004	SS/SS	G1/8	30	30	30	45	70
916 0000 009	SS/Rosshaar	G1/8	16	6,5	16	50	65
916 0000 010	SS/Rosshaar	G1/8	16	16	16	30	53
916 0000 011	SS/Rosshaar	G1/8	25	25	16	45	70
916 0000 012	SS/Rosshaar	G1/8	30	30	16	45	70

Schmierpinsel flach

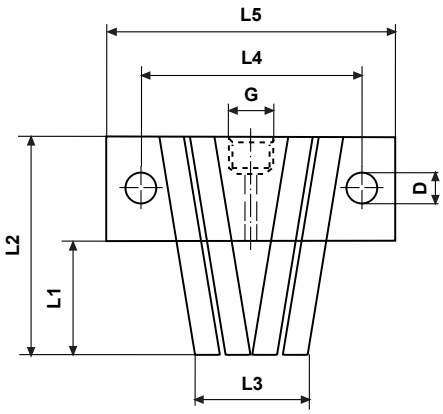

Artikel-Nr.	Werkstoff Körper/Borsten	G	D	L1	L2	L3	L4	L5
917 0000 010	PA6/Rosshaar	M8x1	5,5	21	39	30	38	50

Schmierpinsel flach

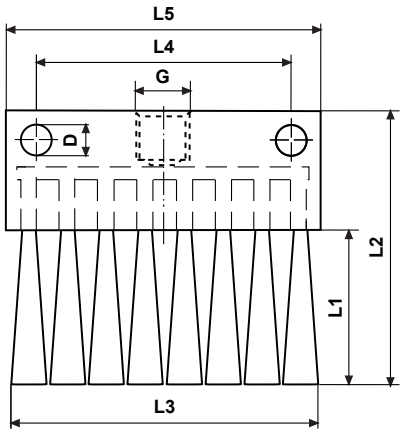

Artikel-Nr.	Werkstoff Körper/Borsten	G	D	L1	L2	L3	L4	L5
917 0000 003	AL/SS	G1/8	5,5	28	50	55	46	57
917 0000 004	AL/PA6	G1/8	5,5	28	50	55	46	57

Schmierpinsel flach

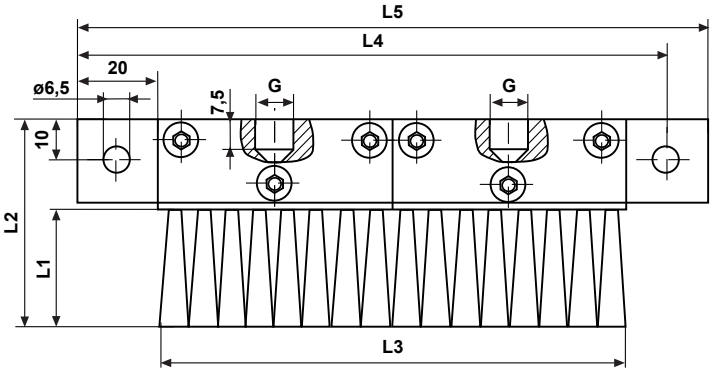

Artikel-Nr.	Werkstoff Körper/Borsten	G	D	L1	L2	L3	L4	L5
917 0000 001	AL/SS	G1/8	5,5	28	50	112	103	114
917 0000 005	AL/PA6	G1/8	5,5	28	50	112	103	114

Schmierpinsel flach

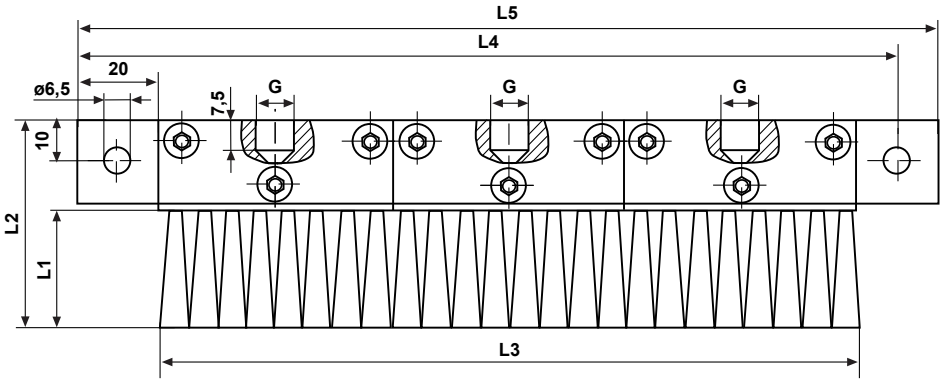

Artikel-Nr.	Werkstoff Körper/Borsten	G	D	L1	L2	L3	L4	L5
917 0000 002	AL/SS	G1/8	5,5	28	50	169	160	171
917 0000 006	AL/PA6	G1/8	5,5	28	50	169	160	171

Rollbürsten

RBE mit Schmiermittelzuführung von außen

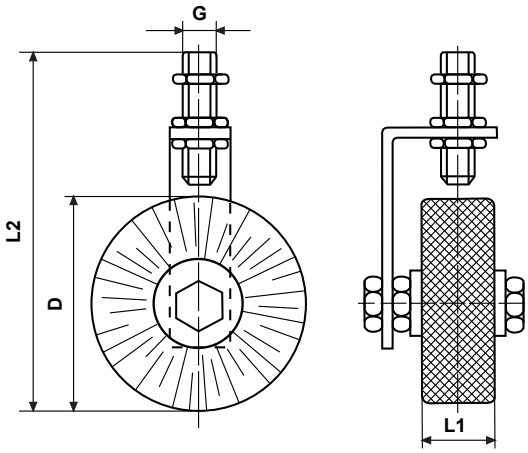

Artikel-Nr.	Werkstoff Borsten Körper/Borsten	G	D	L1	L2
919 0000 001	SZS/PA6	G1/8	80	25	137

Rollbürsten

RBC mit Schmiermittelzuführung zentral über Welle

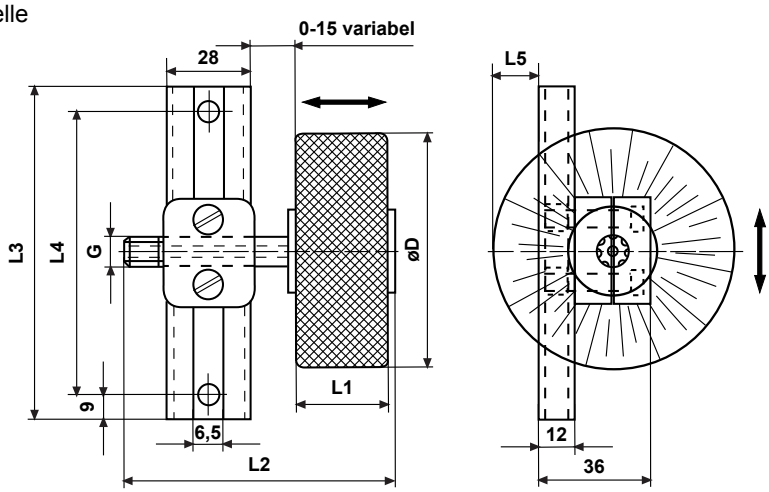

Artikel-Nr.	Werkstoff Körper/Borsten	G	øD	L1	L2	L3	L4	L5
918 0000 001	SZS/PA6	G1/8	60	20	74	115	97	6
918 0000 002	SZS/PA6	G1/8	60	25	82	115	97	6
918 0000 003	SZS/PA6	G1/8	60	30	91	115	97	6
918 0000 004	SZS/PA6	G1/8	60	40	99	115	97	6
918 0000 005	SZSPA6	G1/8	80	20	74	115	97	16
918 0000 006	SZS/PA6	G1/8	80	25	82	115	97	16
918 0000 007	SZS/PA6	G1/8	80	30	91	115	97	16
918 0000 008	SZS/PA6	G1/8	80	40	99	115	97	16

Schmiernippel DIN 71412

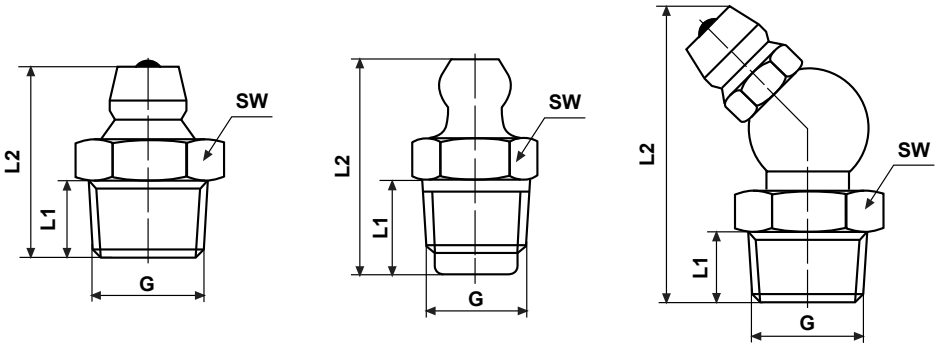

Artikel-Nr.	Werkstoff	G	SW	L1	L2
Form A 180°					
902 0000 006	SZS	M6x1k	7	5,5	15
902 0000 001	SZS	M8x1k	9	5,5	15
902 0000 004	SZS	M10x1k	11	5,5	15
902 0000 005	SZS	M12x1k	14	6,5	17
902 0000 003	SZS	R1/8k	11	5,5	16
902 0000 002	SZS	R1/4k	14	6,5	18
Hochdruckschmiernippel mit Stiftventil					
906 0000 002	SZS	10x1k	11	8,5	19,5
906 0000 001	SZS	R1/8k	11	8,5	19,5
Form B 45°					
902 0000 012	SZS	M6x1k	7	5,5	25
902 0000 007	SZS	M8x1k	9	5,5	
902 0000 010	SZS	M10x1k	11	5,5	24
902 0000 011	SZS	M12x1k	14	6,0	28
902 0000 009	SZS	R1/8k	11	5,5	24
902 0000 008	SZS	R1/4k	11	5,5	24

Weitere Ausführungen und Sondergrößen auf Anfrage

Schmiernippel DIN 71412

GN-H3

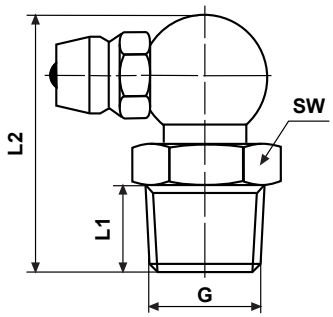

Artikel-Nr.	Werkstoff	G	SW	L1	L2
Form C 90°					
902 0000 018	SZS	M6x1k	9	5,5	19
902 0000 013	SZS	M8x1k	9	5,5	19
902 0000 016	SZS	M10x1k	11	5,5	20
902 0000 017	SZS	M12x1k	14	6,0	24
902 0000 015	SZS	R1/8k	11	5,5	20
902 0000 014	SZS	R1/4k	14	6,0	24

Weitere Ausführungen und Sondergrößen auf Anfrage

Kegelschmiernippel Sortiment 80

Artikel-Nr.	Werkstoff	Stückliste auf Anfrage
902 0000 020	SZS	

Kabelbinder
Polyamid

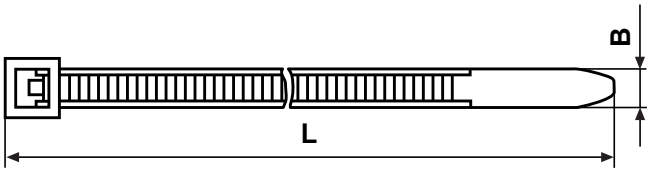

Artikel-Nr.	Werkstoff	L	B	Ausführung	Farbe
201 0000 003	PA6.6	197	4,9	Kunststoffkralle	schwarz
201 0000 005	PA6.6	302	4,9	Kunststoffkralle	schwarz
201 0000 006	PA6.6	360	7,5	Kunststoffkralle	schwarz

RSGU.1 Befestigungsschellen DIN 3016

mit Gummiprofil
Form D 1

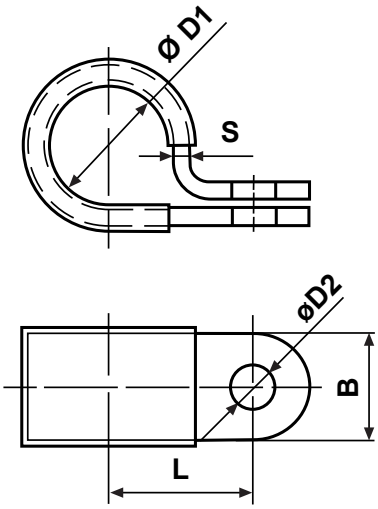

Artikel-Nr.	Werkstoff	øD1	øD2	B	S	L
204 0000 002	SZS	6	5,3	12	0,5	11
204 0000 004	SZS	8	5,3	12	0,5	12
204 0000 006	SZS	9	5,3	12	0,5	12,5
204 0000 007	SZS	10	5,3	12	0,5	13
204 0000 009	SZS	12	5,3	12	0,5	14
204 0000 011	SZS	15	5,3	12	0,5	15,5
204 0000 013	SZS	16	5,3	12	0,5	16
204 0000 015	SZS	18	5,3	12	0,5	17
204 0000 018	SZS	20	5,3	12	0,5	18
204 0000 020	SZS	22	5,3	12	0,5	19
204 0000 003	SZS	6	6,4	15	0,6	14,2
204 0000 005	SZS	8	6,4	15	0,6	15,2
204 0000 008	SZS	10	6,4	15	0,6	16,2
204 0000 010	SZS	12	6,4	15	0,6	17,2
204 0000 012	SZS	15	6,4	15	0,6	18,2
204 0000 014	SZS	16	6,4	15	0,6	19,2
204 0000 016	SZS	18	6,4	15	0,6	20,2
204 0000 017	SZS	19	6,4	15	0,6	20,7
204 0000 019	SZS	20	6,4	15	0,6	21,2
204 0000 021	SZS	22	6,4	15	0,6	22,2
204 0000 023	SZS	25	6,4	15	0,6	23,7

Befestigungsschellen DIN 72571
einlaschig

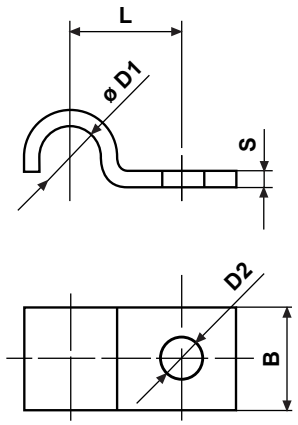

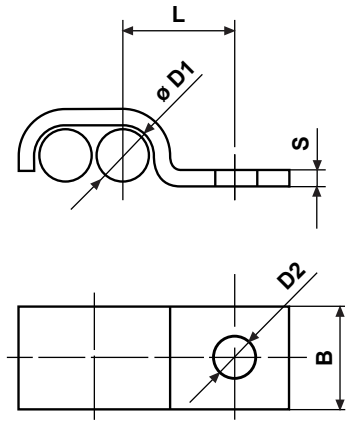

Artikel-Nr.	Werkstoff	Kapazität	øD1	D2	L	B	S
202 0000 002	SZS	1-fach	4	4,8	9	10	1
202 0000 003	SZS	1-fach	6	4,8	10	10	1
202 0000 004	SZS	1-fach	8	4,8	11	10	1
202 0000 001	SZS	1-fach	10	4,8	11	10	1
202 0000 005	SZS	1-fach	12	5,8	16	12	1,5
202 0000 006	SZS	1-fach	15	5,8	18	12	1,5
202 0000 007	SZS	2-fach	4	4,8	11	10	1
202 0000 008	SZS	2-fach	6	4,8	13	10	1
202 0000 009	SZS	2-fach	8	4,8	15	10	1
202 0000 010	SZS	2-fach	10	4,8	16	10	1
202 0000 011	SZS	2-fach	12	5,8	22	12	1,5
202 0000 012	SZS	2-fach	15	5,8	25,3	12	1,5

Befestigungsschellen DIN 72573
zweilaschig

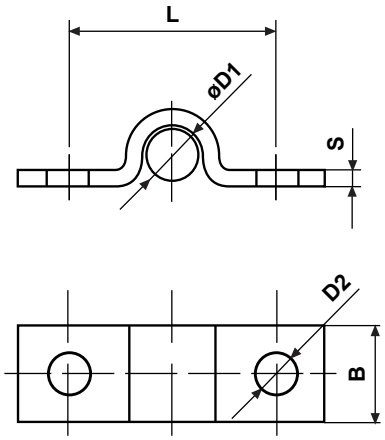

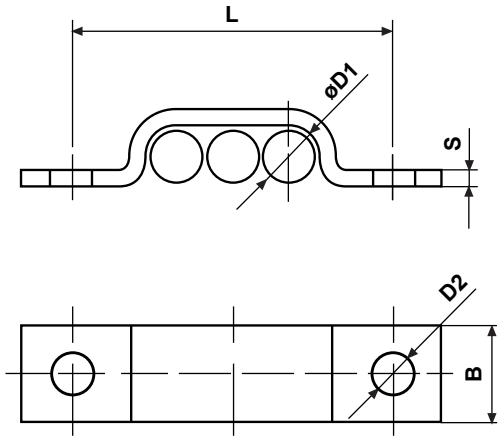

Artikel-Nr.	Werkstoff	Kapazität	øD1	D2	L	B	S
203 0000 001	SZS	1-fach	4	4,8	17	10	1
203 0000 002	SZS	1-fach	6	4,8	20	10	1
203 0000 003	SZS	1-fach	8	4,8	22	10	1
203 0000 004	SZS	1-fach	10	4,8	22	10	1
203 0000 005	SZS	1-fach	12	5,8	32	12	1,5
203 0000 006	SZS	1-fach	15	5,8	36	12	1,5
203 0000 007	SZS	2-fach	4	4,8	21	10	1
203 0000 008	SZS	2-fach	6	4,8	26	10	1
203 0000 009	SZS	2-fach	8	4,8	30	10	1
203 0000 010	SZS	2-fach	10	4,8	32	10	1
203 0000 011	SZS	2-fach	12	5,8	44	12	1,5
203 0000 012	SZS	2-fach	15	5,8	52	12	1,5
203 0000 013	SZS	3-fach	4	4,8	27	10	1
203 0000 014	SZS	3-fach	6	4,8	33	10	1
203 0000 015	SZS	3-fach	8	4,8	39	10	1
203 0000 016	SZS	3-fach	10	4,8	43	10	1
203 0000 017	SZS	3-fach	12	5,8	57	12	1,5
203 0000 018	SZS	3-fach	15	5,8	67	12	1,5

Befestigungsschellen DIN 72573

zweilaschig

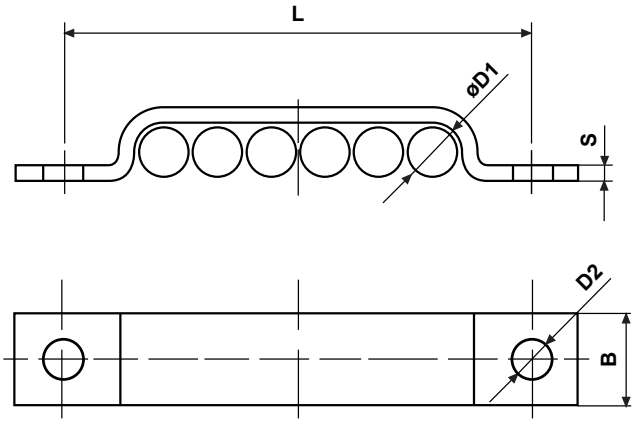

Artikel-Nr.	Werkstoff	Kapazität	øD1	D2	L	B	S
203 0000 019	SZS	4-fach	4	4,8	32	10	1
203 0000 020	SZS	4-fach	6	4,8	39	10	1
203 0000 021	SZS	4-fach	8	4,8	47	10	1
203 0000 022	SZS	4-fach	10	4,8	55	10	1
203 0000 023	SZS	4-fach	12	5,8	69	12	1,5
203 0000 024	SZS	4-fach	15	5,8	81	12	1,5
203 0000 025	SZS	5-fach	4	4,8	36	10	1
203 0000 026	SZS	5-fach	6	4,8	45	10	1
203 0000 027	SZS	5-fach	8	4,8	56	10	1
203 0000 028	SZS	5-fach	10	4,8	65	10	1
203 0000 029	SZS	6-fach	4	4,8	40	10	1
203 0000 030	SZS	6-fach	6	4,8	52	10	1
203 0000 031	SZS	6-fach	8	4,8	64	10	1
203 0000 032	SZS	6-fach	10	4,8	78	10	1

LUPEG GmbH
Ludwig-Jahn-Straße 7
91257 Pegnitz
Phone: +49 (0)9241/ 4 89 05-29
Fax: +49 (0)9241/ 4 89 05-28
E-Mail: info@lupeg.de
Internet: www.lupeg.de